■　決勝トーナメント＜男子の部＞　■

1	A1	大野　颯真 (神奈川県・木下アカデミー)	C1	疋野　虎希 (埼玉県・埼玉栄中)	25
2	O2	清水　寛生 (岐阜県・ウエタク)	M2	進藤　翔空 (長崎県・まつうらＴＴＳ)	26
3	R2	橋本　蒼人 (福島県・郡山ふれあい卓球)	T2	津田　豊貴 (宮城県・張本仙台ジュニア)	27
4	Q1	木村　眞大 (山形県・やくわクラブ)	S1	中野　純大 (愛知県・愛工大名電中)	28
5	B2	田村　玖羽 (静岡県・浜松修学舎中)	D2	工藤　望 (新潟県・新発田ジュニア)	29
6	P1	戸田　文殊 (愛知県・Ｍ－ｔｗｏ)	N1	倉嶋　康介 (神奈川県・木下アカデミー)	30
7	I1	浅里　巧真 (愛知県・愛工大名電中)	K1	沢田　琉聖 (岐阜県・美崎クラブ)	31
8	G2	今福　瀧司 (神奈川県・岸田クラブ)	E2	中村　孔星 (愛知県・愛工大名電中)	32
9	X1	新越　恵太 (愛知県・Ｍ－ｔｗｏ)	V1	山下　莉斗 (静岡県・舞阪中)	33
10	W2	中山　琉雅 (奈良県・竹取クラブ)	U2	岡部　獅央 (石川県・大宗クラブ)	34
11	J2	岩間　悠真 (愛知県・グランスター)	L2	山崎　真寛 (愛知県・愛工大名電中)	35
12	H1	岡田　蒼空 (兵庫県・ＯＫＡＴＡＫＵ)	F1	丹波　颯音 (大阪府・Ｄｒｅａｍ卓球クラブ)	36
13	E1	山崎　勇人 (静岡県・服織中)	G1	立川　凜 (愛知県・愛工大名電中)	37
14	K2	佐野　遥都 (愛知県・Ｍ－ｔｗｏ)	I2	伊東　快 (長野県・茅野東部中)	38
15	V2	青木　耕介 (山形県・やくわクラブ)	X2	川上　七星 (新潟県・新発田ジュニア)	39
16	U1	渡邉　湊太 (静岡県・浜松南部中)	W1	太田　怜 (静岡県・浜松修学舎中)	40
17	F2	丸山　俐久 (新潟県・つばめジュニア)	H2	小田島　大 (奈良県・吉岡ＳＣ奈良教室)	41
18	L1	遠藤　嵩英 (宮城県・張本仙台ジュニア)	J1	中谷　柊斗 (静岡県・浜松修学舎中)	42
19	M1	堀江　荘志 (福井県・丸岡卓球ＪＳＣ)	O1	根岸　奏 (東京都・偉関ＴＴＬ)	43
20	C2	都築　陸 (愛知県・卓伸クラブ)	A2	越後　陽斗 (埼玉県・Ｋ＆Ｍジュニア)	44
21	T1	長本　有生 (東京都・早実ジュニア)	R1	髙森　健太 (愛知県・愛工大名電中)	45
22	S2	井上　陽文 (兵庫県・ＰＯＮ卓ジュニア)	Q2	中野　聖那 (神奈川県・あすなろ)	46
23	N2	原田　海侍 (愛知県・愛工大名電中)	P2	向尾　幸村 (福島県・あゆりジュニア)	47
24	D1	柴田　洸 (神奈川県・木下アカデミー)	B1	小林　右京 (神奈川県・木下アカデミー)	48

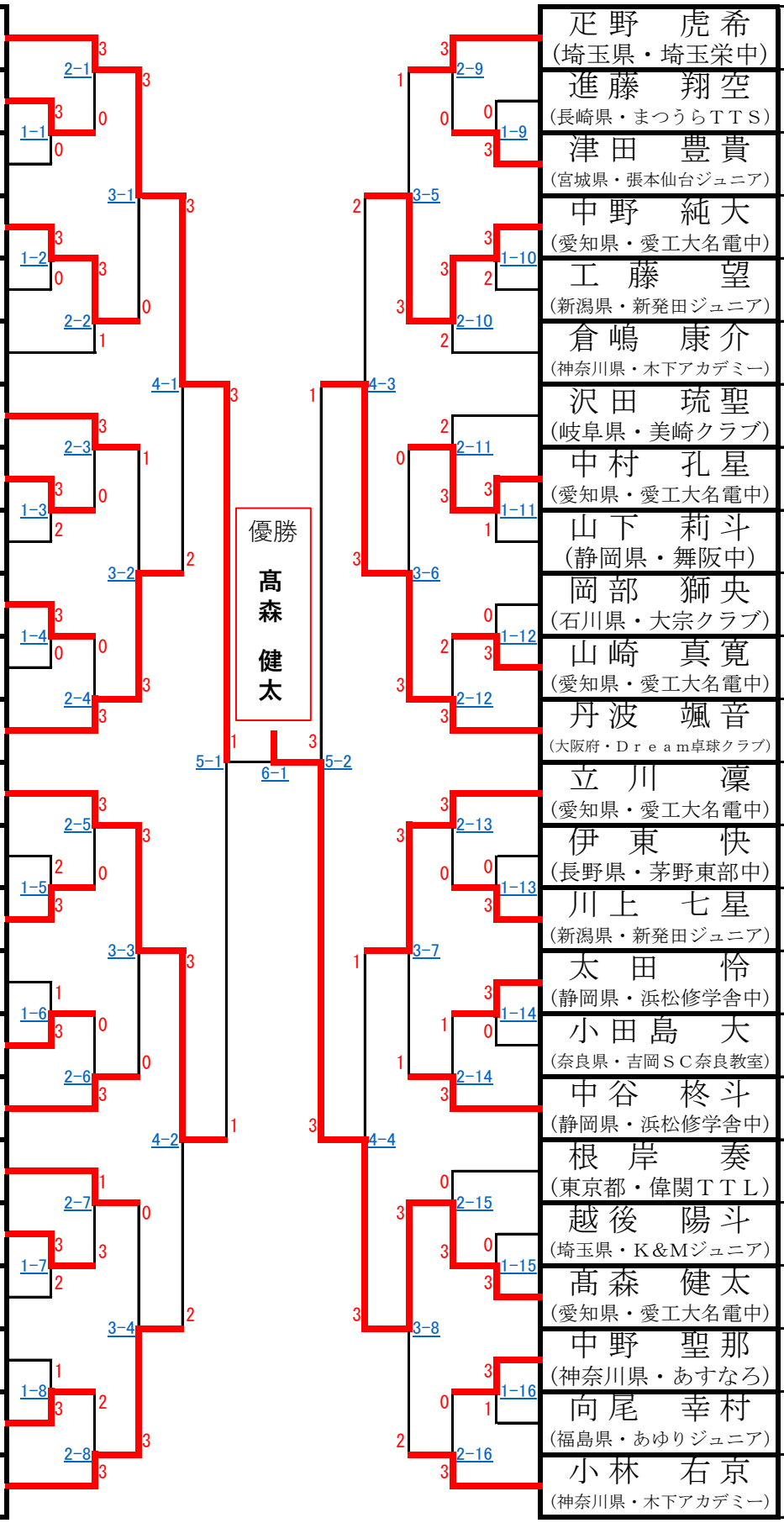

■　決勝トーナメント＜女子の部＞　■
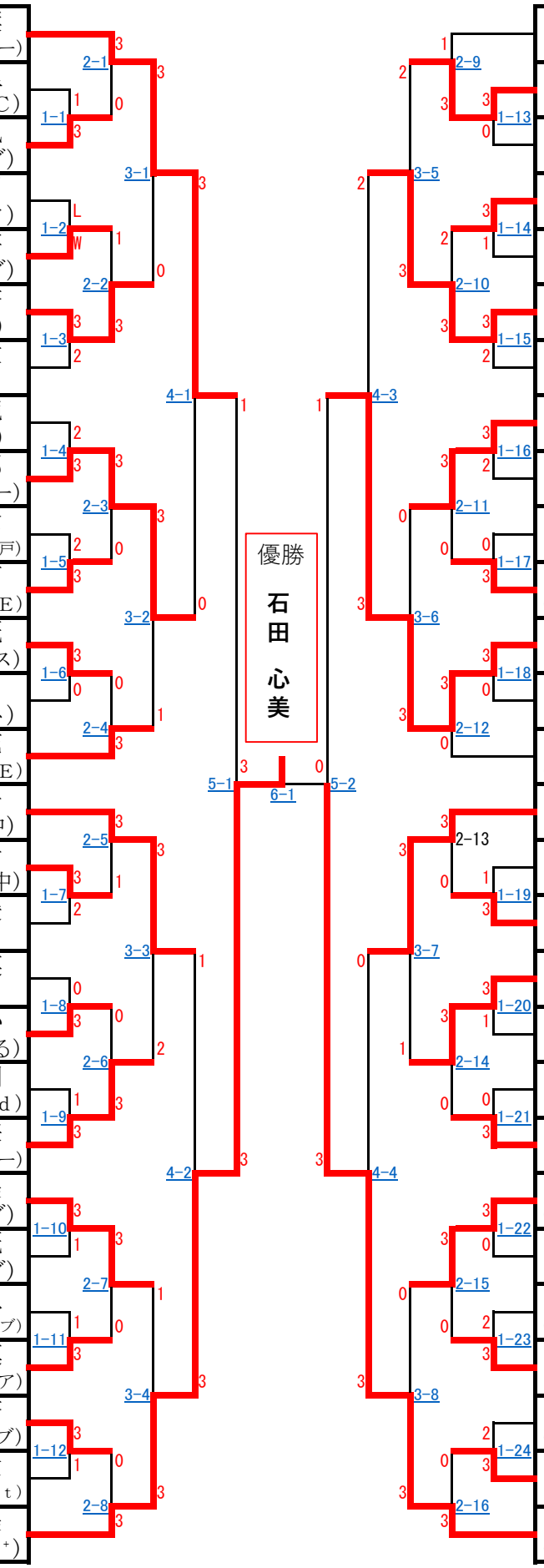
1	A1	髙橋　青葉 (神奈川県・木下アカデミー)	C1	29	伊藤　一花 (岐阜県・長森中)	C1	29
2	W2	石橋　陽茉里 (千葉県・永享寺ＴＴＣ)	U2	30	吉住　誌允 (東京都・偉関ＴＴＬ)	U2	30
3	Z2	桜井　楓 (北海道・円山クラブ)	AB2	31	神田　玲 (岐阜県・芝原クラブ)	AB2	31
4	Q1	藤井　紅羽 (愛知県・ピンテック)	S1	32	浅井　穂香 (新潟県・新発田ジュニア)	S1	32
5	J2	藤森　夏芽 (石川県・大宗クラブ)	L2	33	西村　月奈 (東京都・Ｈａｃｈｉｔａｋｕ)	L2	33
6	G2	清水　若奈 (岐阜県・ウエタク)	E2	34	須藤　笑子 (千葉県・オアシスＪＳＣ)	E2	34
7	P1	小林　愛依 (岐阜県・長森中)	N1	35	薩田　葦月 (愛知県・名経大高蔵中)	N1	35
8	I1	榎本　佳純 (山形県・チーム桜)	K1	36	鬼頭　直央 (愛知県・卓伸クラブ)	K1	36
9	B2	鈴木　心那 (愛知県・グランスター)	D2	37	吉川　結菜 (埼玉県・Ｔ．Ｔ．Ｃ平屋)	D2	37
10	O2	新治　咲七 (兵庫県・コンパスクラブ神戸)	M2	38	鈴木　莉桜菜 (岐阜県・長森中)	M2	38
11	X1	高村　結南 (埼玉県・ＣＨＯＵＥＴＴＥ)	V1	39	南　芹那 (神奈川県・木下アカデミー)	V1	39
12	Y1	杉本　心麗 (福井県・フェニックス)	AA1	40	佐久間　結生 (大阪府・貝塚第二中)	AA1	40
13	R2	荒川　さくら (愛知県・フォレスト)	T2	41	佐藤　詩織 (埼玉県・タクエツ卓球)	T2	41
14	H1	飯田　莉々花 (京都府・ＮＥＸ’ＴＡＧＥ)	F1	42	小西　紅偉 (埼玉県・Ｇｌｏｂａｌ Ａｔｈｌｅｔｅ)	F1	42
15	E1	香川　さくら子 (大阪府・貝塚第二中)	G1	43	中田　宇海 (大阪府・貝塚第二中)	G1	43
16	S2	高須　音 (愛知県・名経大高蔵中)	Q2	44	大草　優希香 (岐阜県・東濃ジュニアクラブ)	Q2	44
17	AB1	小野　心暖 (山形県・金井中)	Z1	45	中野　愛桜 (福岡県・森卓球塾)	Z1	45
18	U1	辻村　桜菜 (静岡県・雄踏中)	W1	46	原　ひなた (大阪府・貝塚第二中)	W1	46
19	N2	川村　いちか (北海道・恵庭ふるーる)	P2	47	河角　夏希 (静岡県・浜松修学舎中)	P2	47
20	C2	石川　愛湖 (千葉県・Ｔ－Ｆｉｅｌｄ)	A2	48	飯野　妃花 (新潟県・亀田中)	A2	48
21	L1	村山　結来 (神奈川県・木下アカデミー)	J1	49	永田　珠凰 (愛知県・Ｍ－ｔｗｏ)	J1	49
22	M1	今枝　知美 (愛知県・卓伸クラブ)	O1	50	草間　あいる (静岡県・島田樟誠ジュニア)	O1	50
23	F2	小野　美麗 (山形県・日新クラブ)	H2	51	鈴木　ののみ (静岡県・浜松修学舎中)	H2	51
24	K2	滝沢　美玖 (新潟県・Ｑｕｅｓｔ新潟クラブ)	I2	52	梅田　杏莉 (兵庫県・華兵ロードスカイ)	I2	52
25	T1	近藤　凜 (静岡県・タイコウジュニア)	R1	53	重田　沙夏 (長野県・岡谷ジュニア)	R1	53
26	AA2	大井川　琳奈 (静岡県・徳増卓球クラブ)	Y2	54	今井　咲希 (兵庫県・ＰＯＮ卓ジュニア)	Y2	54
27	V2	三村　花愛 (茨城県・Ｏｖｅｒ　Ｌｉｍｉｔ)	X2	55	鈴木　雫月 (三重県・ＲＩＳＥ)	X2	55
28	D1	石田　心美 (福岡県・石田卓球Ｎ⁺)	B1	56	瓜生　日咲 (神奈川県・木下アカデミー)	B1	56