男子の部　決勝トーナメント

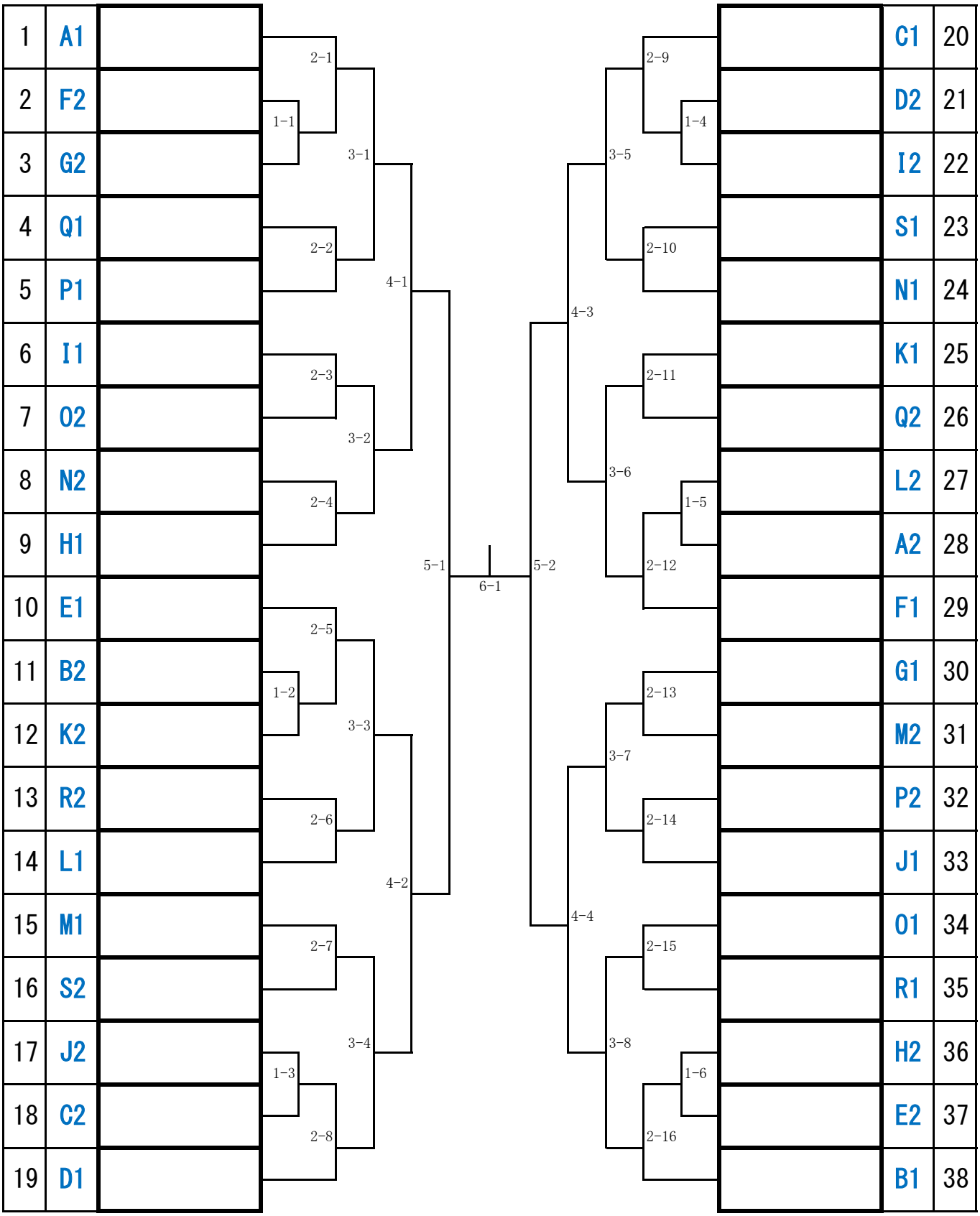
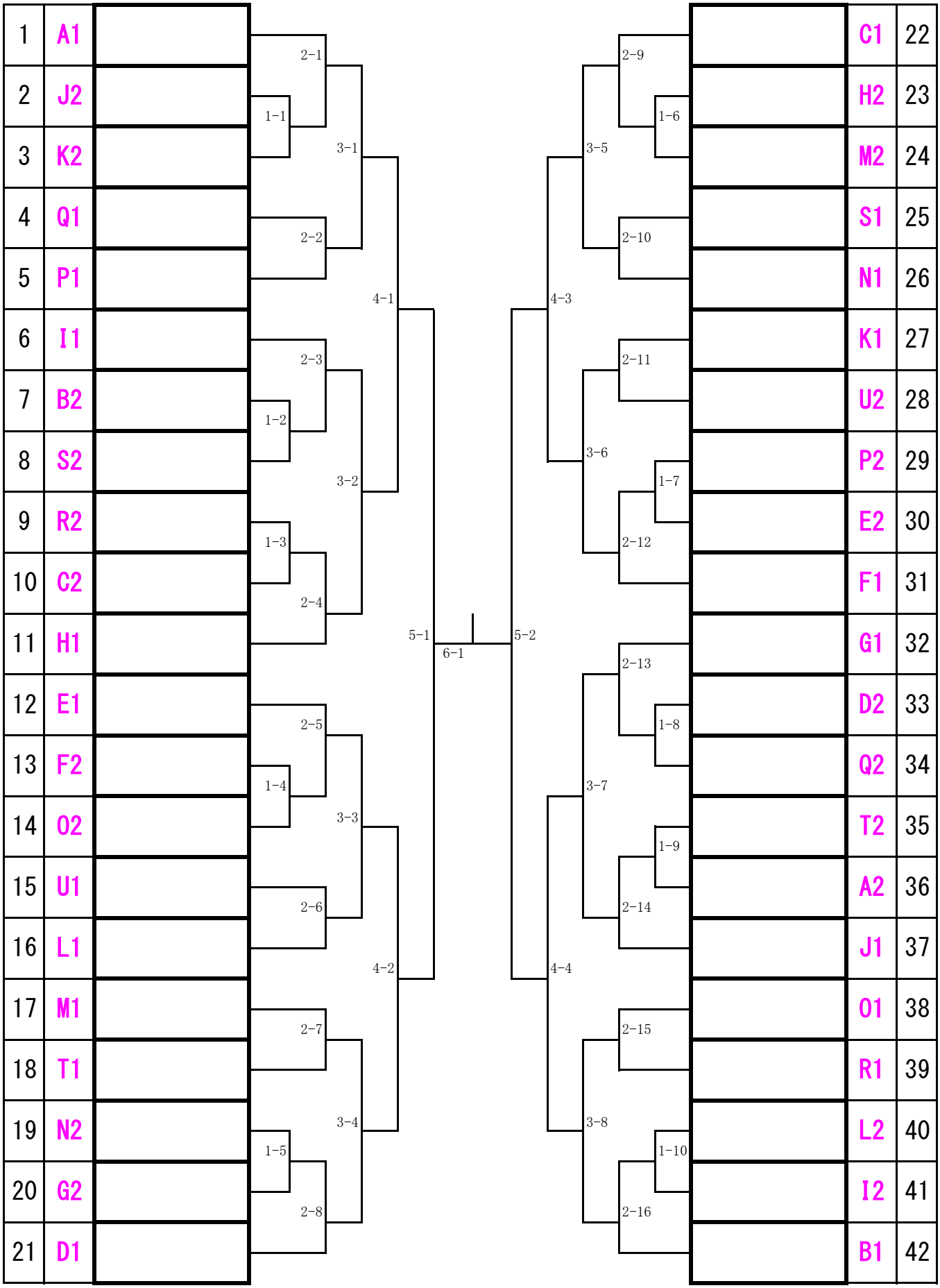
女子の部　決勝トーナメント