男子スーパーリーグ予選 （ホワイトリング）

16～20コート

	Aリーグ	①	②	③	④	⑤	⑥	⑦	⑧	⑨	⑩	P	順位
①	愛工大名電	※※※	3-0	3-0	3-0	3-0	3-0	3-0	3-0	3-1	②-2	18	1
②	秋　田A	0-3	※※※	3-0	1-2	0-3	1-3	1-2	3-0	3-0	1-2	12	8
③	沼　田	0-3	0-3	※※※	1-2	2-②	1-2	1-3	3-1	0-3	1-2	10	9
④	茨城国体	0-3	2-1	2-1	※※※	3-0	0-3	2-1	3-0	2-1	1-2	15	5
⑤	埼玉栄A	0-3	3-0	②-2	0-3	※※※	3-0	2-1	3-0	3-0	②-2	16	2
⑥	東海大菅生A	0-3	3-1	2-1	3-0	0-3	※※※	2-1	3-0	2-3	3-0	15	3
⑦	上越・金学	0-3	2-1	3-1	1-2	1-2	1-2	※※※	3-0	1-2	1-2	12	7
⑧	和歌山国体	0-3	0-3	1-3	0-3	0-3	0-3	0-3	※※※	1-2	0-3	9	10
⑨	白　子	1-3	0-3	3-0	1-2	0-3	3-2	2-1	2-1	※※※	1-2	13	6
⑩	新産大附A	2-②	2-1	2-1	2-1	2-②	0-3	2-1	3-0	2-1	※※※	15	4

21～25コート

	Bリーグ	①	②	③	④	⑤	⑥	⑦	⑧	⑨	⑩	P	順位
①	新潟産業大	※※※	3-2	3-1	3-1	3-1	2-3	3-1	3-0	3-1	3-0	17	2
②	利　府	2-3	※※※	2-3	0-3	1-3	1-3	3-0	2-3	0-3	1-2	10	10
③	日大岩瀬A	1-3	3-2	※※※	2-1	1-2	0-3	1-2	1-2	0-3	0-3	11	9
④	作新学院A	1-3	3-0	1-2	※※※	3-0	1-3	3-0	3-1	3-1	3-0	15	4
⑤	埼玉栄B	1-3	3-1	2-1	0-3	※※※	2-1	②-2	3-1	2-1	2-1	16	3
⑥	湘南工大附A	3-2	3-1	3-0	3-1	1-2	※※※	3-0	3-1	3-1	3-1	17	1
⑦	日本航空A	1-3	0-3	2-1	0-3	2-②	0-3	※※※	1-3	0-3	②-2	11	8
⑧	高岡龍谷A	0-3	3-2	2-1	1-3	1-3	1-3	3-1	※※※	0-3	2-1	13	6
⑨	長野工業A	1-3	3-0	3-0	1-3	1-2	1-3	3-0	3-0	※※※	3-0	14	5
⑩	愛媛国体	0-3	2-1	3-0	0-3	1-2	1-3	2-②	1-2	0-3	※※※	11	7

男子スーパーリーグ決勝（ホワイトリング）

16～20コート

	1～5位	①	②	③	④	⑤	⑥	⑦	⑧	⑨	⑩	P	順位
①	愛工大名電	※※※	3-0	3-0	②-2	3-0	3-0	3-2	3-0	3-1	3-1	18	1
②	埼玉栄A	0-3	※※※	3-0	②-2	0-3	3-2	2-1	3-1	3-0	3-1	16	2
③	東海大菅生A	0-3	0-3	※※※	3-0	3-0	1-2	2-1	2-1	2-1	②-2	15	4
④	新産大附A	2-②	2-②	0-3	※※※	2-1	1-3	0-3	0-3	2-0	0-3	11	9
⑤	茨城国体	0-3	3-0	0-3	1-2	※※※	2-3	1-2	3-0	2-3	1-2	11	10
⑥	湘南工大附A	0-3	2-3	2-1	3-1	3-2	※※※	3-2	1-2	3-1	3-1	15	3
⑦	新潟産業大	2-3	1-2	1-2	3-0	2-1	2-3	※※※	3-1	3-1	3-1	14	5
⑧	埼玉栄B	0-3	1-3	1-2	3-0	0-3	2-1	1-3	※※※	0-3	2-1	12	7
⑨	作新学院A	1-3	0-3	1-2	0-2	3-2	1-3	1-3	3-0	※※※	3-1	12	6
⑩	長野工業A	1-3	1-3	2-②	3-0	2-1	1-3	1-3	1-2	1-3	※※※	11	8

21～25コート

	6～10位	①	②	③	④	⑤	⑥	⑦	⑧	⑨	⑩	P	順位
①	白　子	※※※	2-1	0-3	3-0	2-1	②-2	②-2	3-1	2-1	3-1	17	3
②	上越・金学	1-2	※※※	2-1	3-1	3-0	3-0	3-0	3-0	3-0	3-1	17	2
③	秋　田A	3-0	1-2	※※※	3-0	3-0	3-1	W-L	3-0	3-0	3-0	17	1
④	沼　田	0-3	1-3	0-3	※※※	3-1	3-0	3-0	2-1	2-1	②-2	15	4
⑤	和歌山国体	1-2	0-3	0-3	1-3	※※※	3-1	1-3	3-0	1-3	0-3	11	9
⑥	高岡龍谷A	2-②	0-3	1-3	0-3	1-3	※※※	2-1	3-1	2-1	3-2	13	5
⑦	愛媛国体	2-②	0-3	L-W	0-3	3-1	1-2	※※※	2-②	3-0	2-1	11	6
⑧	日本航空A	1-3	0-3	0-3	1-2	0-3	1-3	②-2	※※※	2-1	0-3	11	10
⑨	日大岩瀬A	1-2	0-3	0-3	1-2	3-1	1-2	0-3	1-2	※※※	3-2	11	8
⑩	利　府	1-3	1-3	0-3	2-②	3-0	2-3	1-2	3-0	2-3	※※※	11	7

女子スーパーリーグ予選 （ホワイトリング）

26～31コート

		①	②	③	④	⑤	⑥	⑦	⑧	⑨	⑩	⑪	⑫	P	順位
①	愛媛国体	※※※	3-0	2-1	3-0	2-1	3-0	3-2	2-1	2-1	3-1	2-1	3-1	22	1
②	済　美	0-3	※※※	1-2	0-3	1-3	0-3	1-3	2-3	2-1	1-2	0-3	1-2	12	11
③	敬　徳A	1-2	2-1	※※※	1-2	2-1	1-2	0-3	3-1	0-3	1-2	2-②	1-2	14	10
④	一関第一	0-3	3-0	2-1	※※※	2-1	3-0	1-3	2-3	3-0	2-1	1-2	1-3	17	7
⑤	聖和学園A	1-2	3-1	1-2	1-2	※※※	2-②	2-1	1-2	3-0	2-1	1-2	1-2	15	8
⑥	大成女子A	0-3	3-0	2-1	0-3	②-2	※※※	3-0	3-1	2-1	3-1	1-2	2-②	18	4
⑦	真岡女子A	2-3	3-1	3-0	3-1	1-2	0-3	※※※	3-1	3-1	3-0	2-1	3-1	19	2
⑧	幕張総合	1-2	3-2	1-3	3-2	2-1	1-3	1-3	※※※	3-2	3-0	3-1	3-0	18	5
⑨	日本航空A	1-2	1-2	3-0	0-3	0-3	1-2	1-3	2-3	※※※	0-3	1-2	1-3	12	12
⑩	高岡龍谷A	1-3	2-1	2-1	1-2	1-2	1-3	0-3	0-3	3-0	※※※	0-3	1-2	14	9
⑪	長野商業A	1-2	3-0	②-2	2-1	2-1	2-1	1-2	1-3	2-1	3-0	※※※	1-2	18	6
⑫	松商学園A	1-3	2-1	2-1	3-1	2-1	②-2	1-3	0-3	3-1	2-1	2-1	※※※	19	3

女子スーパーリーグ決勝 （ホワイトリング）

30～31コート

	1～4位	①	②	③	④	P	順 位
①	愛媛国体	※※※	L-W	3-0	3-0	4	2
②	真岡女子A	W-L	※※※	3-0	②-2	6	1
③	松商学園A	0-3	0-3	※※※	①-1	4	3
④	大成女子A	0-3	2-②	1-①	※※※	3	4

28～29コート

	5～8位	①	②	③	④	P	順 位
①	幕張総合	※※※	3-0	3-1	0-3	5	2
②	長野商業A	0-3	※※※	1-2	0-3	3	4
③	一関第一	1-3	2-1	※※※	0-3	4	3
④	聖和学園A	3-0	3-0	3-0	※※※	6	1

26～27コート

	9～12位	①	②	③	④	P	順 位
①	高岡龍谷A	※※※	0-3	2-②	1-2	3	4
②	敬　徳A	3-0	※※※	1-2	2-②	4	3
③	済　美	②-2	2-1	※※※	L-W	4	2
④	日本航空A	2-1	②-2	W-L	※※※	6	1

※予選リーグと同対決も行う

男子一般 【1部】 リーグ予選 （ホワイトリング）

14～15コート

	Aリーグ	①	②	③	④	⑤	P	順 位
①	明秀日立A	※※※	3-0	2-②	2-1	1-3	6	3
②	栃木中学選抜	0-3	※※※	3-2	3-1	3-1	7	1
③	平工業	②-2	2-3	※※※	2-②	2-3	5	5
④	松商学園B	1-2	1-3	②-2	※※※	0-3	5	4
⑤	新産大附C	3-1	1-3	3-2	3-0	※※※	7	2

12～13コート

	Bリーグ	①	②	③	④	⑤	P	順 位
①	甲府工業A	※※※	3-1	1-3	3-0	3-1	7	2
②	仙台育英	1-3	※※※	2-1	3-0	3-1	7	3
③	明秀日立B	3-1	1-2	※※※	3-0	3-0	7	1
④	和歌山工業	0-3	0-3	0-3	※※※	0-3	4	5
⑤	長野商業	1-3	1-3	0-3	3-0	※※※	5	4

10～11コート

	Cリーグ	①	②	③	④	⑤	P	順 位
①	青藍泰斗	※※※	3-0	3-0	3-0	3-0	8	1
②	新潟青陵	0-3	※※※	3-2	3-0	3-1	7	2
③	前　橋	0-3	2-3	※※※	2-1	②-2	6	3
④	日本航空C	0-3	0-3	1-2	※※※	3-1	5	4
⑤	長野中学選抜C	0-3	1-3	2-②	1-3	※※※	4	5

8～9コート

	Dリーグ	①	②	③	④	⑤	P	順 位
①	開志国際	※※※	3-0	3-0	2-1	3-0	8	1
②	文星芸大	0-3	※※※	3-0	0-3	3-2	6	3
③	松本工業	0-3	0-3	※※※	1-3	1-3	4	5
④	湘南工大C	1-2	3-0	3-1	※※※	②-2	7	2
⑤	長野中学選抜B	0-3	2-3	3-1	2-②	※※※	5	4

6～7コート

	Eリーグ	①	②	③	④	⑤	P	順 位
①	金沢学院	※※※	2-1	3-0	3-0	1-2	7	2
②	幕張総合	1-2	※※※	3-0	3-0	3-0	7	1
③	日大三島	0-3	0-3	※※※	3-0	0-3	5	4
④	小諸商業	0-3	0-3	0-3	※※※	0-3	4	5
⑤	東海大菅生B	2-1	0-3	3-0	3-0	※※※	7	3

4～5コート

	Fリーグ	①	②	③	④	⑤	P	順 位
①	聖和学園	※※※	1-2	3-0	3-1	1-3	6	3
②	高　田	2-1	※※※	3-0	3-0	2-②	7	2
③	富山商業B	0-3	0-3	※※※	3-0	0-3	5	4
④	日大岩瀬C	1-3	0-3	0-3	※※※	0-3	4	5
⑤	長野中学選抜A	3-1	②-2	3-0	3-0	※※※	8	1

2～3コート

	Gリーグ	①	②	③	④	⑤	P	順 位
①	関商工	※※※	3-0	3-2	②-2	3-2	8	1
②	富山商業A	0-3	※※※	3-0	3-0	3-1	7	2
③	浜松商業	2-3	0-3	※※※	1-3	3-0	5	4
④	甲府工業B	2-②	0-3	3-1	※※※	3-0	6	3
⑤	松本国際	2-3	1-3	0-3	0-3	※※※	4	5

1コート（メイン）・50コート（サブ）

	Hリーグ	①	②	③	④	⑤	P	順 位
①	松商学園A	※※※	1-2	2-②	3-0	1-2	5	3
②	富山中学選抜	2-1	※※※	2-3	3-1	2-1	7	2
③	合　同	②-2	3-2	※※※	3-0	2-1	8	1
④	秋　田B	0-3	1-3	0-3	※※※	2-0	5	4
⑤	埼玉栄C	2-1	1-2	1-2	0-2	※※※	5	5

51～52コート（サブ）

	Iリーグ	①	②	③	④	⑤	P	順 位
①	新産大附B	※※※	3-1	2-1	3-0	3-0	8	1
②	日本航空B	1-3	※※※	3-0	3-2	1-3	6	3
③	明秀日立C	1-2	0-3	※※※	2-②	0-3	4	5
④	松本県ヶ丘	0-3	2-3	②-2	※※※	0-3	5	4
⑤	長野工業B	0-3	3-1	3-0	3-0	※※※	7	2

53～54コート（サブ）

	Jリーグ	①	②	③	④	⑤	P	順 位
①	湘南工大B	※※※	3-0	3-0	3-0	3-1	8	1
②	高岡龍谷B	0-3	※※※	1-3	0-3	1-3	4	5
③	作新学院B	0-3	3-1	※※※	3-1	3-1	7	2
④	日大岩瀬B	0-3	3-0	1-3	※※※	1-3	5	4
⑤	長野工業C	1-3	3-1	1-3	3-1	※※※	6	3

女子一般 【1部】 リーグ予選 （ホワイトリング）

32～34コート

	Aリーグ	①	②	③	④	⑤	⑥	P	順 位
①	長野商業B	※※※	3-0	2-3	3-1	1-3	2-1	8	3
②	新潟青陵A	0-3	※※※	1-3	3-0	2-1	①-1	8	4
③	真岡女子B	3-2	3-1	※※※	3-0	3-0	2-1	10	1
④	高岡西	1-3	0-3	0-3	※※※	0-3	1-3	5	6
⑤	高　田	3-1	1-2	0-3	3-0	※※※	3-0	8	2
⑥	明大八王子B	1-2	1-①	1-2	3-1	0-3	※※※	6	5

35～37コート

	Bリーグ	①	②	③	④	⑤	⑥	P	順 位
①	金沢学院	※※※	1-2	1-3	②-2	3-0	3-0	8	3
②	鹿　沼	2-1	※※※	1-3	2-3	2-1	②-2	8	2
③	長野中学選抜A	3-1	3-1	※※※	3-1	3-2	3-0	10	1
④	新産大附	2-②	3-2	1-3	※※※	1-3	0-2	6	6
⑤	日大三島	0-3	1-2	2-3	3-1	※※※	1-2	6	5
⑥	大成女子C	0-3	2-②	0-3	2-0	2-1	※※※	7	4

38～40コート

	Cリーグ	①	②	③	④	⑤	⑥	P	順 位
①	青藍泰斗	※※※	3-0	3-1	1-3	3-0	3-0	9	2
②	啓　新	0-3	※※※	②-2	1-2	②-2	3-0	8	3
③	上　越	1-3	2-②	※※※	0-3	2-②	3-1	6	4
④	磐城第一	3-1	2-1	3-0	※※※	3-1	2-1	10	1
⑤	日本航空B	0-3	2-②	②-2	1-3	※※※	1-2	6	6
⑥	長野商業C	0-3	0-3	1-3	1-2	2-1	※※※	6	5

41～43コート

	Dリーグ	①	②	③	④	⑤	⑥	P	順 位
①	須坂創成	※※※	1-3	1-2	0-3	2-1	1-3	6	6
②	明大八王子A	3-0	※※※	2-1	3-0	2-1	2-1	10	1
③	栃木中学選抜	2-1	1-2	※※※	3-0	1-3	3-0	8	2
④	松商学園B	3-0	0-3	0-3	※※※	1-2	0-3	6	5
⑤	浜松商業A	1-2	1-2	3-1	2-1	※※※	1-2	7	4
⑥	敬　徳B	3-1	1-2	0-3	3-0	2-1	※※※	8	3

44～46コート

	Eリーグ	①	②	③	④	⑤	⑥	P	順 位
①	文星女子A	※※※	1-2	3-0	1-3	3-0	3-0	8	3
②	星　野	2-1	※※※	3-0	2-1	3-0	3-0	10	1
③	松本県ヶ丘	0-3	0-3	※※※	1-3	3-0	3-0	7	4
④	直江津東中	3-1	1-2	3-1	※※※	3-0	3-2	9	2
⑤	高岡龍谷B	0-3	0-3	0-3	0-3	※※※	0-3	5	6
⑥	浜松商業B	0-3	0-3	0-3	2-3	3-0	※※※	6	5

47～49コート

	Fリーグ	①	②	③	④	⑤	⑥	P	順 位
①	長野中学選抜B	※※※	1-2	3-0	3-0	2-3	2-0	8	2
②	大成女子B	2-1	※※※	3-1	3-0	3-0	3-1	10	1
③	文星女子B	0-3	1-3	※※※	1-2	②-2	3-1	7	3
④	新潟青陵B	0-3	0-3	2-1	※※※	1-3	2-3	6	6
⑤	富山商業	3-2	0-3	2-②	3-1	※※※	2-3	7	5
⑥	早稲田実業	0-2	1-3	1-3	3-2	3-2	※※※	7	4

男子一般リーグ 【1部】 決勝 （ホワイトリング）

1～5コート

	1位リーグ	①	②	③	④	⑤	⑥	⑦	⑧	⑨	⑩	P	順 位
①	栃木中学選抜	※※※	3-1	3-0	3-1	②-2	1-3	3-2	1-3	3-0	3-2	16	2
②	明秀日立B	1-3	※※※	1-3	3-0	1-2	0-3	3-1	1-2	2-1	0-3	12	8
③	青藍泰斗	0-3	3-1	※※※	1-2	1-2	3-0	3-0	1-①	②-2	1-3	13	5
④	開志国際	1-3	0-3	2-1	※※※	1-3	3-0	3-1	1-2	1-3	1-3	12	7
⑤	幕張総合	2-②	2-1	2-1	3-1	※※※	3-0	3-1	2-1	2-1	2-1	17	1
⑥	長野中学選抜A	3-1	3-0	0-3	0-3	0-3	※※※	0-3	1-2	2-1	0-3	12	6
⑦	関商工	2-3	1-3	0-3	1-3	1-3	3-0	※※※	2-②	3-0	0-3	11	9
⑧	岡崎城西	3-1	2-1	①-1	2-1	1-2	2-1	②-2	※※※	0-3	1-2	15	4
⑨	新産大附B	0-3	1-2	2-②	3-1	1-2	1-2	0-3	3-0	※※※	1-3	11	10
⑩	湘南工大B	2-3	3-0	3-1	3-1	1-2	3-0	3-0	2-1	3-1	※※※	16	3

6～10コート

	2位リーグ	①	②	③	④	⑤	⑥	⑦	⑧	⑨	⑩	P	順 位
①	新産大附C	※※※	1-3	3-1	1-2	1-2	2-3	3-2	3-1	0-3	1-2	12	7
②	甲府工業A	3-1	※※※	3-0	3-0	0-3	1-2	1-3	1-3	3-1	0-3	13	5
③	新潟青陵	1-3	0-3	※※※	1-3	0-3	1-2	1-3	0-3	0-3	0-3	9	10
④	湘南工大C	2-1	0-3	3-1	※※※	1-3	1-2	1-3	0-3	0-3	1-3	11	9
⑤	金沢学院	2-1	3-0	3-0	3-1	※※※	1-2	2-1	2-②	3-0	2-1	16	3
⑥	高田	3-2	2-1	2-1	2-1	2-1	※※※	3-0	3-1	3-0	2-②	17	1
⑦	富山商業A	2-3	3-1	3-1	3-1	1-2	0-3	※※※	1-3	1-3	0-3	12	8
⑧	富山中学選抜	1-3	3-1	3-0	3-0	②-2	1-3	3-1	※※※	3-0	3-1	16	2
⑨	長野工業B	3-0	1-3	3-0	3-0	0-3	0-3	3-1	0-3	※※※	1-2	13	6
⑩	作新学院B	2-1	3-0	3-0	3-1	1-2	②-2	3-0	1-3	2-1	※※※	16	4

11～15コート

	3位リーグ	①	②	③	④	⑤	⑥	⑦	⑧	⑨	⑩	P	順 位
①	明秀日立A	※※※	3-0	1-2	2-1	0-3	1-2	3-1	1-①	2-1	1-2	13	5
②	仙台育英	0-3	※※※	2-②	3-1	1-3	3-1	1-2	0-3	3-1	3-1	13	4
③	前橋	2-1	②-2	※※※	1-3	0-3	0-3	3-2	0-3	0-3	2-②	12	8
④	文星芸大	1-2	1-3	3-1	※※※	0-3	1-3	3-1	0-3	0-3	2-②	11	9
⑤	東海大菅生B	3-0	3-1	3-0	3-0	※※※	3-0	3-0	2-1	3-1	3-0	18	1
⑥	聖和学園	2-1	1-3	3-0	3-1	0-3	※※※	3-2	0-3	3-1	3-1	15	3
⑦	甲府工業B	1-3	2-1	2-3	1-3	0-3	2-3	※※※	0-3	1-3	2-②	10	10
⑧	松商学園A	①-1	3-0	3-0	3-0	1-2	3-0	3-0	※※※	3-0	3-0	17	2
⑨	日本航空B	1-2	1-3	3-0	3-0	1-3	1-3	3-1	0-3	※※※	3-2	13	6
⑩	長野工業C	2-1	1-3	②-2	②-2	0-3	1-3	②-2	0-3	2-3	※※※	13	7

50～54コート

	4位リーグ	①	②	③	④	⑤	⑥	⑦	⑧	⑨	⑩	P	順 位
①	松商学園B	※※※	2−1	2−1	1−2	1−2	2−1	②−2	2−1	2−1	1−2	15	4
②	長野商業	1−2	※※※	1−3	0−3	0−3	2−②	0−3	1−3	1−3	0−3	9	9
③	日本航空C	1−2	3−1	※※※	2−3	0−3	3−0	0−3	2−②	3−1	1−2	12	7
④	長野中学選抜B	2−1	3−0	3−2	※※※	1−2	3−0	3−0	3−1	W−L	3−0	17	1
⑤	日大三島	2−1	3−0	3−0	2−1	※※※	2−1	1−2	0−3	3−1	1−2	15	5
⑥	富山商業B	1−2	②−2	0−3	0−3	1−2	※※※	3−1	2−②	W−L	1−3	12	8
⑦	浜松商業	2−②	3−0	3−0	0−3	2−1	1−3	※※※	2−1	3−0	1−2	14	6
⑧	秋田B	1−2	3−1	②−2	1−3	3−0	②−2	1−2	※※※	W−L	2−1	15	3
⑨	松本県ヶ丘	1−2	3−1	1−3	L−W	1−3	L−W	0−3	L−W	※※※	2−②	7	10
⑩	日大岩瀬B	2−1	3−0	2−1	0−3	2−1	3−1	2−1	1−2	②−2	※※※	16	2

55～59コート（60コートは共有台）

	5位リーグ	①	②	③	④	⑤	⑥	⑦	⑧	⑨	⑩	P	順 位
①	平工業	※※※	3−0	3−0	3−1	②−2	3−0	3−1	0−3	3−0	2−②	16	2
②	和歌山工業	0−3	※※※	1−3	1−3	1−3	0−3	1−3	0−3	2−②	3−2	10	10
③	長野中学選抜C	0−3	3−1	※※※	0−3	2−②	1−3	0−3	0−3	3−1	1−2	11	9
④	松本工業	1−3	3−1	3−0	※※※	2−3	1−3	3−1	3−1	2−1	0−3	14	6
⑤	小諸商業	2−②	3−1	②−2	3−2	※※※	3−2	3−0	1−2	3−0	②−2	16	3
⑥	日大岩瀬C	0−3	3−0	3−1	3−1	2−3	※※※	3−1	1−2	2−1	3−0	15	4
⑦	松本国際	1−3	3−1	3−0	1−3	0−3	1−3	※※※	1−2	1−3	0−3	11	7
⑧	埼玉栄C	3−0	3−0	3−0	3−1	2−1	2−1	2−1	※※※	3−0	3−0	18	1
⑨	明秀日立C	0−3	②−2	1−3	1−2	0−3	1−2	3−1	0−3	※※※	1−3	11	8
⑩	高岡龍谷B	②−2	2−3	2−1	3−0	2−②	0−3	3−0	0−3	3−1	※※※	14	5

女子一般リーグ 【1部】 決勝 （ホワイトリング）

32～37コート

	1・2位リーグ	①	②	③	④	⑤	⑥	⑦	⑧	⑨	⑩	⑪	⑫	P	順 位
①	真岡女子B	※※※	3-0	2-1	3-0	②-2	0-3	1-2	3-0	②-2	1-3	3-0	3-0	19	2
②	高田	0-3	※※※	1-2	1-2	2-3	1-2	2-1	0-3	3-1	1-3	1-2	3-0	14	11
③	長野中学選抜A	1-2	2-1	※※※	3-1	1-2	3-1	1-2	1-2	2-1	0-3	3-1	3-0	17	7
④	鹿沼	0-3	2-1	1-3	※※※	1-2	1-2	3-1	0-3	0-3	0-3	3-0	3-0	15	9
⑤	磐城第一	2-②	3-2	2-1	2-1	※※※	3-1	1-2	3-1	2-②	1-3	2-1	3-1	18	4
⑥	青藍泰斗	3-0	2-1	1-3	2-1	1-3	※※※	2-1	1-2	1-3	1-2	2-1	3-0	17	8
⑦	明大八王子A	2-1	1-2	2-1	1-3	2-1	1-2	※※※	2-1	2-1	0-3	1-2	3-0	17	5
⑧	栃木中学選抜	0-3	3-0	2-1	3-0	1-3	2-1	1-2	※※※	2-②	0-3	2-1	3-0	17	6
⑨	星野	2-②	1-3	1-2	3-0	②-2	3-1	1-2	②-2	※※※	2-1	2-1	3-0	18	3
⑩	直江津東中	3-1	3-1	3-0	3-0	3-1	2-1	3-0	3-0	1-2	※※※	2-1	3-1	21	1
⑪	大成女子B	0-3	2-1	1-3	0-3	1-2	1-2	2-1	1-2	1-2	1-2	※※※	2-1	14	10
⑫	長野中学選抜B	0-3	0-3	0-3	0-3	1-3	0-3	0-3	0-3	0-3	1-3	1-2	※※※	11	12

38～43コート

	3・4位リーグ	①	②	③	④	⑤	⑥	⑦	⑧	⑨	⑩	⑪	⑫	P	順 位
①	長野商業B	※※※	3-0	0-3	2-1	2-1	1-2	1-2	2-1	3-1	0-3	3-1	1-2	17	5
②	新潟青陵A	0-3	※※※	1-①	2-1	1-3	1-2	0-2	2-1	1-2	2-1	2-1	0-2	15	10
③	金沢学院	3-0	①-1	※※※	3-0	3-0	3-0	1-2	2-1	3-0	3-0	3-1	②-2	21	2
④	大成女子C	1-2	1-2	0-3	※※※	0-3	1-3	0-3	0-3	1-2	0-3	3-1	0-3	12	11
⑤	啓新	1-2	3-1	0-3	3-0	※※※	②-2	1-3	2-②	2-②	0-3	3-1	2-②	15	9
⑥	上越	2-1	2-1	0-3	3-1	2-②	※※※	2-1	0-3	3-2	①-1	3-1	1-2	18	4
⑦	敬徳B	2-1	2-0	2-1	3-0	3-1	1-2	※※※	2-1	3-0	3-0	3-1	3-0	21	1
⑧	浜松商業A	1-2	1-2	1-2	3-0	②-2	3-0	1-2	※※※	2-1	2-1	②-2	1-2	17	6
⑨	東濃A （松本県ヶ丘～8/1）	1-3	2-1	0-3	2-1	②-2	2-3	0-3	1-2	※※※	3-0	3-1	0-3	16	7
⑩	東濃B （文星女子A～8/1）	3-0	1-2	0-3	3-0	3-0	1-①	0-3	1-2	0-3	※※※	3-0	0-3	15	8
⑪	早稲田実業	1-3	1-2	1-3	1-3	1-3	1-3	1-3	2-②	1-3	0-3	※※※	1-3	11	12
⑫	合同 （文星女子B～8/1）	2-1	2-0	2-②	3-0	②-2	2-1	0-3	2-1	3-0	3-0	3-1	※※※	20	3

44～46コート（メイン）、47～49コート（サブ）

	5・6位リーグ	①	②	③	④	⑤	⑥	⑦	⑧	⑨	⑩	⑪	⑫	P	順 位
①	明大八王子B	※※※	3-1	2-1	1-2	2-1	1-2	0-3	0-3	3-1	1-2	2-1	2-0	17	4
②	高岡西	1-3	※※※	0-3	1-2	0-3	1-2	0-3	1-3	0-3	2-1	1-2	0-3	12	12
③	日大三島	1-2	3-0	※※※	3-1	2-1	1-2	1-2	1-3	②-2	2-②	②-2	2-1	17	5
④	新産大附	2-1	2-1	1-3	※※※	2-1	2-②	1-2	1-3	2-1	3-0	1-2	2-1	17	6
⑤	長野商業C	1-2	3-0	1-2	1-2	※※※	2-1	0-3	0-3	0-3	1-2	3-1	2-1	15	9
⑥	日本航空B	2-1	2-1	2-1	②-2	1-2	※※※	3-0	0-3	2-②	3-0	2-1	2-1	19	3
⑦	松商学園B	3-0	3-0	2-1	2-1	3-0	0-3	※※※	3-0	2-1	②-2	3-0	2-1	21	1
⑧	須坂創成	3-0	3-1	3-1	3-1	3-0	3-0	0-3	※※※	3-0	3-0	3-0	3-0	21	2
⑨	浜松商業B	1-3	3-0	2-②	1-2	3-0	②-2	1-2	0-3	※※※	3-0	②-2	3-0	17	7
⑩	高岡龍谷B	2-1	1-2	②-2	0-3	2-1	0-3	2-②	0-3	0-3	※※※	3-1	3-0	16	8
⑪	富山商業	1-2	2-1	2-②	2-1	1-3	1-2	0-3	0-3	2-②	1-3	※※※	3-1	14	10
⑫	新潟青陵B	0-2	3-0	1-2	1-2	1-2	1-2	1-2	0-3	0-3	0-3	1-3	※※※	12	11

※予選リーグの結果は持ち越しとする

男子一般 【2部】 リーグ予選 （長野運動公園体育館・メイン・長野工業）

13～15コート

	Aリーグ	平工業B	明大中野B	金沢商業	中野立志館A	市立長野B	松本工業B	P	順 位
①	平工業B	※※※	1-2	2-1	3-0	3-0	3-0	9	1
②	明大中野B	2-1	※※※	0-3	2-2 (7-8)	3-0	3-1	8	4
③	金沢商業	1-2	3-0	※※※	0-3	3-0	3-1	8	3
④	中野立志館A	0-3	2-2 (8-7)	3-0	※※※	3-0	3-0	9	2
⑤	市立長野B	0-3	0-3	0-3	0-3	※※※	0-3	5	6
⑥	松本工業B	0-3	1-3	1-3	0-3	3-0	※※※	6	5

16～18コート

	Bリーグ	文星芸大附B	北越A	岐阜工業B	須坂創成C	上田染谷丘A	松本国際B	P	順 位
①	文星芸大附B	※※※	1-3	0-3	3-0	3-1	2-0	8	3
②	北越A	3-1	※※※	3-0	3-0	3-1	3-0	10	1
③	岐阜工業B	3-0	0-3	※※※	3-2	1-2	3-1	8	2
④	須坂創成C	0-3	0-3	2-3	※※※	3-2	3-0	7	4
⑤	上田染谷丘A	1-3	1-3	2-1	2-3	※※※	3-0	7	5
⑥	松本国際B	0-2	0-3	1-3	0-3	0-3	0-3	5	6

19～21コート

	Cリーグ	青藍泰斗B	明大中野C	岐阜工業A	須坂創成A	上田染谷丘B	長野小学選抜C	P	順 位
①	青藍泰斗B	※※※	3-0	2-1	3-0	3-0	3-1	10	1
②	明大中野C	0-3	※※※	0-3	0-3	3-0	1-3	6	5
③	岐阜工業A	1-2	3-0	※※※	1-3	3-0	3-1	8	3
④	須坂創成A	0-3	3-0	3-1	※※※	3-0	3-1	9	2
⑤	上田染谷丘B	0-3	0-3	0-3	0-3	※※※	0-3	5	6
⑥	長野小学選抜C	1-3	3-1	1-3	1-3	3-0	※※※	7	4

22～24コート

	Dリーグ	文星芸大附D	北越C	中京B	長野工業E	小諸商業B	梓川A	P	順 位
①	文星芸大附D	※※※	0-3	2-1	2-2 (10-8)	2-1	1-1 (3-4)	8	3
②	北越C	3-0	※※※	L	2-3	L	2-2 (9-10)	4	6
③	中京B	1-2	W	※※※	3-1	3-0	3-1	9	1
④	長野工業E	2-2 (8-10)	3-2	1-3	※※※	3-2	3-2	8	2
⑤	小諸商業B	1-2	W	0-3	2-3	※※※	0-3	6	5
⑥	梓川A	1-1 (4-3)	2-2 (10-9)	1-3	2-3	3-0	※※※	8	4

25～27コート

	Eリーグ	沼田B	砺波工業C	中京C	長野俊英	松本県ヶ丘C	上伊那農業	P	順 位
①	沼田B	※※※	3-0	3-0	3-0	3-0	3-1	10	1
②	砺波工業C	0-3	※※※	0-3	1-3	1-3	0-3	5	6
③	中京C	0-3	3-0	※※※	3-0	3-0	3-1	9	2
④	長野俊英	0-3	3-1	0-3	※※※	1-3	0-3	6	5
⑤	松本県ヶ丘C	0-3	3-1	0-3	3-1	※※※	0-3	7	4
⑥	上伊那農業	1-3	3-0	1-3	3-0	3-0	※※※	8	3

28～30コート

	Fリーグ	文星芸大附C	北越B	中京A	長野吉田	屋代B	梓川B	P	順 位
①	文星芸大附C	※※※	3-2	2-1	3-1	3-0	3-0	10	1
②	北越B	２－３	※※※	L	3-1	L	3-0	5	5
③	中京A	1-2	W	※※※	3-0	3-0	3-0	9	2
④	長野吉田	1-3	1-3	0-3	※※※	2-3	2-3	5	6
⑤	屋代B	0-3	W	0-3	3-2	※※※	3-1	8	3
⑥	梓川B	0-3	0-3	0-3	3-2	1-3	※※※	6	4

31～33コート

	Gリーグ	早稲田実業	沼田D	砺波工業A	長野東B	小海	長野小学選抜A	P	順 位
①	早稲田実業	※※※	2-1	3-0	3-0	3-0	2-2 (8-9)	10	1
②	沼田D	1-2	※※※	1-3	3-1	0-3	1-3	6	5
③	砺波工業A	0-3	3-1	※※※	3-0	1-3	3-0	8	4
④	長野東B	0-3	1-3	0-3	※※※	0-3	0-3	5	6
⑤	小海	0-3	3-0	3-1	3-0	※※※	0-3	8	3
⑥	長野小学選抜A	2-2 (9-8)	3-1		3-0	3-0	※※※	9	2

34～36コート

	Hリーグ	明大中野A	砺波工業B	浜松商業B	須坂創成B	松本蟻ケ崎A	長野小学選抜B	P	順 位
①	明大中野A	※※※	3-1	1-2	3-0	3-0	3-0	9	2
②	砺波工業B	1-3	※※※	0-3	1-3	2-2 (7-9)	1-3	5	6
③	浜松商業B	2-1	3-0	※※※	2-2 (10-8)	3-0	3-0	10	1
④	須坂創成B	0-3	3-1	2-2 (8-10)	※※※	3-1	1-2	7	4
⑤	松本蟻ケ崎A	0-3	2-2 (9-7)	0-3	1-3	※※※	1-3	6	5
⑥	長野小学選抜B	0-3	3-1	0-3	2-1	3-1	※※※	8	3

37～39コート

	Iリーグ	沼田C	富山商業C	浜松商業C	長野東A	伊那北	松本県ヶ丘B	P	順 位
①	沼田C	※※※	3-0	2-1	3-0	1-2	2-2 (9-6)	9	2
②	富山商業C	0-3	※※※	0-3	3-0	0-3	1-3	6	5
③	浜松商業C	1-2	3-0	※※※	3-0	1-2	3-1	8	3
④	長野東A	0-3	0-3	0-3	※※※	0-3	0-3	5	6
⑤	伊那北	2-1	3-0	2-1	3-0	※※※	3-0	10	1
⑥	松本県ヶ丘B	2-2 (6-9)	3-1	1-3	3-0	0-3	※※※	7	4

40～42コート

	Jリーグ	前橋B	新潟青陵B	日大三島C	長野商業B	屋代A	岩村田	P	順 位
①	前橋B	※※※	0-3	2-1	3-1	3-1	2-1	9	2
②	新潟青陵B	3-0	※※※	3-0	3-0	3-0	3-0	10	1
③	日大三島C	1-2	0-3	※※※	1-2	0-3	0-3	5	6
④	長野商業B	1-3	0-3	2-1	※※※	0-3	3-2	7	5
⑤	屋代A	1-3	0-3	3-0	3-0	※※※	0-3	7	4
⑥	岩村田	1-2	0-3	3-0	2-3	3-0	※※※	7	3

43～45コート

	Kリーグ	鹿沼A	岐南工業	石川県立工業	中野立志館B	長野工業D	松本工業C	P	順 位
①	鹿沼A	※※※	2-1	1-3	3-0	0-3	3-0	8	4
②	岐南工業	1-2	※※※	3-1	3-1	1-2	3-0	8	2
③	石川県立工業	3-1	1-3	※※※	3-0	2-3	3-0	8	3
④	中野立志館B	0-3	1-3	0-3	※※※	0-3	0-3	5	6
⑤	長野工業D	3-0	2-1	3-2	3-0	※※※	3-0	10	1
⑥	松本工業C	0-3	0-3	0-3	3-0	0-3	※※※	6	5

46～48コート

	Lリーグ	鹿沼B	上越B	日大三島B	市立長野A	松本蟻ケ崎B	佐久平総合	P	順 位
①	鹿沼B	※※※	0-3	2-1	1-3	2-2 (8-8) (170-172)	1-2	6	6
②	上越B	3-0	※※※	3-0	2-2 (7-8)	3-0	3-0	9	2
③	日大三島B	1-2	0-3	※※※	2-1	3-0	3-0	8	3
④	市立長野A	3-1	2-2 (8-7)	1-2	※※※	3-1	3-2	9	1
⑤	松本蟻ケ崎B	2-2 (8-8) (172-170)	0-3	0-3	1-3	※※※	3-0	7	4
⑥	佐久平総合	2-1	0-3	0-3	2-3	0-3	※※※	6	5

女子一般 【2部】 リーグ予選 （長野運動公園体育館・メイン）

1～3コート

	Aリーグ	前橋女子B	高田B	市立長野	松本県ヶ丘B	赤穂	合同A	P	順 位
①	前橋女子B	※※※	3-1	3-0	0-3	2-2 (8-7)	3-1	9	1
②	高田B	1-3	※※※	3-1	2-2 (8-6)	2-1	1-3	8	3
③	市立長野	0-3	1-3	※※※	3-0	0-3	1-3	6	6
④	松本県ヶ丘B	3-0	2-2 (6-8)	0-3	※※※	3-1	1-2	7	4
⑤	赤穂	2-2 (7-8)	1-2	3-0	1-3	※※※	2-2 (6-7)	6	5
⑥	合同A	1-3	3-1	3-1	2-1	2-2 (7-6)	※※※	9	2

4～6コート

	Bリーグ	早稲田実業	浜松商業C	屋代	松本第一	長野小学選抜A	合同B	P	順 位
①	早稲田実業	※※※	L	L	L	L	L	0	6
②	浜松商業C	W	※※※	3-0	2-3	0-3	3-1	8	3
③	屋代	W	0-3	※※※	2-3	0-3	1-3	6	5
④	松本第一	W	3-2	3-2	※※※	1-3	3-2	9	2
⑤	長野小学選抜A	W	3-0	3-0	3-1	※※※	3-0	10	1
⑥	合同B	W	1-3	3-1	2-3	0-3	※※※	7	4

7～9コート

	Cリーグ	青藍泰斗B	南砺福野	中野立志館	上田染谷丘	松本国際	長野小学選抜B	P	順 位
①	青藍泰斗B	※※※	3-1	3-1	1-3	2-1	3-0	9	2
②	南砺福野	1-3	※※※	3-1	1-3	0-3	3-1	7	4
③	中野立志館	1-3	1-3	※※※	0-3	2-2 (121-119)	0-3	6	6
④	上田染谷丘	3-1	3-1	3-0	※※※	3-2	3-1	10	1
⑤	松本国際	1-2	3-0	2-2 (119-121)	2-3	※※※	2-1	7	3
⑥	長野小学選抜B	0-3	1-3	3-0	1-3	1-2	※※※	6	5

10～12コート

	Dリーグ	前橋女子A	中京	長野吉田	松本蟻ケ崎	伊那北	相森中	P	順 位
①	前橋女子A	※※※	2-1	3-0	2-1	1-2	2-1	9	1
②	中京	1-2	※※※	3-0	3-0	3-1	1-2	8	3
③	長野吉田	0-3	0-3	※※※	2-2 (7-9)	0-3	0-3	5	6
④	松本蟻ケ崎	1-2	0-3	2-2 (9-7)	※※※	0-3	0-3	6	5
⑤	伊那北	2-1	1-3	3-0	3-0	※※※	0-3	8	4
⑥	相森中	1-2	2-1	3-0	3-0	3-0	※※※	9	2

タイムテーブル

＜男子2部＞

31日（水）【予選】1試合：1時間20分

コート	9:45～	11:05～	12:25～	13:00～	14:20～	15:40～	17:00
番号小	1－6	1－5	昼食	1－4	1－3	1－2	終了
	2－5	4－6		3－5	2－4	3－6	
番号大	3－4	2－3		2－6	5－6	4－5	

1日（木）【決勝】1試合：1時間25分

コート	8:45～	10:10～	11:35～	13:00～	13:15～	14:40～	16:05～	17:30
番号小	1－6	1－5	1－4	昼食	1－3	1－2	シングルス申込試合	終了
	2－5	4－6	3－5		2－4	3－6		
番号大	3－4	2－3	2－6		5－6	4－5		

2日（金）【決勝】1試合：1時間25分

コート	8:45～	10:10～	11:35～	12:00
番号小	1－4	1－3	シングルス申込試合	終了
	2－3	2－4		

＜女子2部＞

31日（水）【予選】1試合：1時間20分

コート	9:45～	11:05～	12:25～	13:00～	14:20～	15:40～	17:00
番号小	1－6	1－5	昼食	1－4	1－3	1－2	終了
	2－5	4－6		3－5	2－4	3－6	
番号大	3－4	2－3		2－6	5－6	4－5	

1日（木）【決勝】1試合：1時間25分

コート	8:45～	10:10～	11:35～	13:00～	13:15～	14:40～	16:05～	17:30
番号小	1－2	1－3	1－4	昼食	1－5	1－6	1－7	終了
	4－9	2－4	3－5		4－6	5－7	6－8	
	5－8	6－9	2－6		3－7	4－8	5－9	
番号大	6－7	7－8	8－9		2－8	3－9	2－3	
空	3	5	7		9	2	4	

2日（金）【決勝】1試合：1時間25分

コート	8:45～	10:10～	11:35～	12:00
番号小	1－8	1－9	シングルス申込試合	終了
	7－9	2－7		
	2－5	3－6		
番号大	3－4	4－5		
空	6	8		

男子一般リーグ 【2部】 決勝 （長野運動公園体育館・メイン・サブ）

＜順位リーグ第1次ステージ＞

17～19コート

	1位①リーグ	平工業B	北越A	青藍泰斗B	中京B	沼田B	文星芸大附C	P	順 位
①	平工業B	※※※	0－3	0-3	1－3	1－2	2－2 （121-114）	6	5
②	北越A	3－0	※※※	0－3	3-0	0－2	2－2 （9-6）	8	3
③	青藍泰斗B	3-0	3－0	※※※	2－1	1－2	2－1	9	2
④	中京B	3－1	0-3	1－2	※※※	0－3	1－1 （6-5）	7	4
⑤	沼田B	2－1	2－0	2－1	3－0	※※※	3-0	10	1
⑥	文星芸大附C	2－2 （114-121）	2－2 （6-9）	1－2	1－1 （5-6）	0-3	※※※	5	6

20～22コート

	1位②リーグ	早稲田実業	浜松商業B	伊那北	新潟青陵B	長野工業D	市立長野A	P	順 位
①	早稲田実業	※※※	0－3	1-3	1－3	3－1	2－2 （6-8）	6	5
②	浜松商業B	3－0	※※※	3－0	2-1	3－0	3－1	10	1
③	伊那北	3-1	0－3	※※※	2－1	2－3	3－1	8	2
④	新潟青陵B	3－1	1-2	1－2	※※※	2－1	1－2	7	4
⑤	長野工業D	1－3	0－3	3－2	1－2	※※※	2-3	6	6
⑥	市立長野A	2－2 （8-6）	1－3	1－3	2－1	3-2	※※※	8	3

1～3コート

	2位①リーグ	中野立志館A	岐阜工業B	須坂創成A	長野工業E	中京C	中京A	P	順 位
①	中野立志館A	※※※	3－0	1-3	3－2	2－2 （7-9）	0－3	7	3
②	岐阜工業B	0－3	※※※	0－3	L	3－2	1－3	5	6
③	須坂創成A	3-1	3－0	※※※	3－0	3－1	1－3	9	2
④	長野工業E	2－3	W	0－3	※※※	3－2	0－3	7	4
⑤	中京C	2－2 （9-7）	2－3	1－3	2－3	※※※	1-3	6	5
⑥	中京A	3－0	3－1	3－1	3－0	3-1	※※※	10	1

4～6コート

	2位②リーグ	長野小学選抜A	明大中野A	沼田C	前橋B	岐南工業	上越B	P	順 位
①	長野小学選抜A	※※※	0－3	0-3	3－0	2－2 （142-143）	2－1	7	4
②	明大中野A	3－0	※※※	2－2 （9-7）	3-1	3－1	3－0	10	1
③	沼田C	3-0	2－2 （7-9）	※※※	0－1	1－3	2－1	7	3
④	前橋B	0－3	1-3	1－0	※※※	2－2 （7-8）	2－2 （6-9）	6	6
⑤	岐南工業	2－2 （143-142）	1－3	3－1	2－2 （8-7）	※※※	1-3	8	2
⑥	上越B	1－2	0－3	1－2	2－2 （9-6）	3-1	※※※	7	5

7～9コート

	3位①リーグ	金沢商業	文星芸大附B	岐阜工業A	文星芸大附D	上伊那農業	屋代B	P	順 位
①	金沢商業	※※※	0－3	W	1－3	0－3	3－0	7	4
②	文星芸大附B	3－0	※※※	3－1	3-0	3－0	3－0	10	1
③	岐阜工業A	L	1－3	※※※	3－0	3－0	3－1	7	5
④	文星芸大附D	3－1	1-3	0－3	※※※	0－3	3－0	7	3
⑤	上伊那農業	3－0	0－3	0－3	3－0	※※※	3-0	8	2
⑥	屋代B	0－3	0－3	1－3	0－3	0-3	※※※	5	6

10～12コート

	3位②リーグ	小海	長野小学選抜B	浜松商業C	岩村田	石川県立工業	日大三島B	P	順 位
①	小海	※※※	0－3	2-3	2－3	1－3	1－1 （101-92）	6	6
②	長野小学選抜B	3－0	※※※	1－3	3-1	3－1	1－3	8	3
③	浜松商業C	3-2	3－1	※※※	2－2 （10-8）	3－0	2－1	10	1
④	岩村田	3－2	1-3	2－2 （8-10）	※※※	1－3	1－3	6	5
⑤	石川県立工業	3－1	1－3	0－3	3－1	※※※	1-1 （6-7）	7	4
⑥	日大三島B	1－1 （92-101）	3－1	1－2	3－1	1-1 （7-6）	※※※	8	2

23～25コート

	4位①リーグ	明大中野B	須坂創成C	長野小学選抜C	梓川A	松本県ヶ丘C	梓川B	P	順 位
①	明大中野B	※※※	3－1	3-2	1－3	3－1	3－0	9	2
②	須坂創成C	1－3	※※※	1－3	1-3	3－0	3－0	7	4
③	長野小学選抜C	2-3	3－1	※※※	1－3	2－2 （8-7）	3－1	8	3
④	梓川A	3－1	3-1	3－1	※※※	3－2	3－0	10	1
⑤	松本県ヶ丘C	1－3	0－3	2－2 （7-8）	2－3	※※※	3-0	6	5
⑥	梓川B	0－3	0－3	1－3	0－3	0-3	※※※	5	6

26～28コート

	4位②リーグ	砺波工業A	須坂創成B	松本県ヶ丘B	屋代A	鹿沼A	松本蟻ケ崎B	P	順 位
①	砺波工業A	※※※	0－3	3-0	3－2	0－3	2－2 （10-7）	8	3
②	須坂創成B	3－0	※※※	3－1	3-2	0－3	3－1	9	2
③	松本県ヶ丘B	0-3	1－3	※※※	3－1	1－3	3－1	7	4
④	屋代A	2－3	2-3	1－3	※※※	0－3	3－2	6	5
⑤	鹿沼A	3－0	3－0	3－1	3－0	※※※	3-0	10	1
⑥	松本蟻ケ崎B	2－2 （7-10）	1－3	1－3	2－3	0-3	※※※	5	6

29～31コート

	5位①リーグ	松本工業B	上田染谷丘A	明大中野C	小諸商業B	長野俊英	北越B	P	順 位
①	松本工業B	※※※	2－2 (8-9)	2-2 (10-8)	3－0	3－0	1－3	8	3
②	上田染谷丘A	2－2 (9-8)	※※※	3－0	3-0	3－1	2－3	9	2
③	明大中野C	2-2 (8-10)	0－3	※※※	2－2 (9-10)	3－1	1－3	6	5
④	小諸商業B	0－3	3-0	2－2 (10-9)	※※※	2－2 (8-7)	2－3	8	4
⑤	長野俊英	0－3	1－3	1－3	2－2 (7-8)	※※※	1-3	5	6
⑥	北越B	3－1	3－2	3－1	3－2	3-1	※※※	10	1

32～34コート

	5位②リーグ	沼田D	松本蟻ケ崎A	富山商業C	長野商業B	松本工業C	佐久平総合	P	順 位
①	沼田D	※※※	0－3	0-3	3－1	0－3	0－2	6	5
②	松本蟻ケ崎A	3－0	※※※	2－1	3-1	3－0	2－2 (7-8)	9	2
③	富山商業C	3-0	1－2	※※※	2－0	3－1	1－2	8	3
④	長野商業B	1－3	1-3	0－2	※※※	1－3	0－3	5	6
⑤	松本工業C	3－0	0－3	1－3	3－1	※※※	1－3	7	4
⑥	佐久平総合	2－0	2－2 (8-7)	2－1	3－0	3－1	※※※	10	1

35～37コート

	6位①リーグ	市立長野B	松本国際B	上田染谷丘B	北越C	砺波工業C	長野吉田	P	順 位
①	市立長野B	※※※	3－0	3－0	0－3	3－1	2－2 (9-11)	8	3
②	松本国際B	0－3	※※※	3－1	0－3	1－3	0－3	6	5
③	上田染谷丘B	0－3	1－3	※※※	0－3	0－3	0－3	5	6
④	北越C	3－0	3－0	3－0	※※※	3－0	3－0	10	1
⑤	砺波工業C	1－3	3－1	3－0	0－3	※※※	1－3	7	4
⑥	長野吉田	2－2 (11-9)	3－0	3－0	0－3	3－1	※※※	9	2

38～40コート

	6位②リーグ	長野東B	砺波工業B	長野東A	日大三島C	中野立志館B	鹿沼B	P	順 位
①	長野東B	※※※	0－3	0－3	0－3	0－3	0－3	5	6
②	砺波工業B	3－0	※※※	3－2	3－0	3－0	2－3	9	2
③	長野東A	3－0	2－3	※※※	1－2	0－3	0－3	6	5
④	日大三島C	3－0	0－3	2－1	※※※	2－2 (10-8)	1－2	8	3
⑤	中野立志館B	3－0	0－3	3－0	2－2 (8-10)	※※※	2－3	7	4
⑥	鹿沼B	3－0	3－2	3－0	2－1	3－2	※※※	10	1

男子一般リーグ 【2部】 決勝 （長野運動公園体育館・メイン・サブ）

＜男子順位リーグ第2次ステージ＞

※順位リーグ第1次ステージの結果を持ち越しとする。

17・18コート

	1位 1・2位リーグ	沼田B	青藍泰斗B	浜松商業B	伊那北	P	順 位
①	沼田B	※※※	2－1	3－1	3－0	6	1
②	青藍泰斗B	1－2	※※※	3－1	3－1	5	2
③	浜松商業B	1－3	1－3	※※※	3－0	4	3
④	伊那北	0－3	1－3	0－3	※※※	3	4

19・20コート

	1位 3・4位リーグ	北越A	中京B	市立長野A	新潟青陵B	P	順 位
①	北越A	※※※	3－0	1－3	2－1	5	2
②	中京B	0－3	※※※	2－2 (8-9)	0－3	3	4
③	市立長野A	3－1	2－2 (9-8)	※※※	2－1	6	1
④	新潟青陵B	1－2	3－0	1－2	※※※	4	3

21・22コート

	1位 5・6位リーグ	平工業B	文星芸大附C	早稲田実業	長野工業D	P	順 位
①	平工業B	※※※	2－2 (121-114)	2－2 (10-9)	0－3	5	2
②	文星芸大附C	2－2 (114-121)	※※※	3－0	1－2	4	3
③	早稲田実業	2－2 (9-10)	0－3	※※※	3－1	4	4
④	長野工業D	3－0	2－1	1－3	※※※	5	1

1・2コート

	2位 1・2位リーグ	中京A	須坂創成A	明大中野A	岐南工業	P	順 位
①	中京A	※※※	3－1	0－3	3－1	5	2
②	須坂創成A	1－3	※※※	0－3	3－1	4	3
③	明大中野A	3－0	3－0	※※※	3－1	6	1
④	岐南工業	1－3	1－3	1－3	※※※	3	4

3・4コート

	2位 3・4位リーグ	中野立志館A	長野工業E	沼田C	長野小学選抜A	P	順 位
①	中野立志館A	※※※	3－2	3－0	0－3	5	1
②	長野工業E	2－3	※※※	1－3	0－3	3	4
③	沼田C	0－3	3－1	※※※	3－0	5	1
④	長野小学選抜A	3－0	3－0	0－3	※※※	5	1

5・6コート

	2位 5・6位リーグ	中京C	岐阜工業B	上越B	前橋B	P	順 位
①	中京C	※※※	2－3	2－2 (8-9)	1－2	3	3
②	岐阜工業B	3－2	※※※	L－W	L－W	2	4
③	上越B	2－2 (9-8)	W－L	※※※	2－2 (9-6)	6	1
④	前橋B	2－1	W－L	2－2 (6-9)	※※※	5	2

7・8コート

	3位 1・2位リーグ	文星芸大附B	上伊那農業	浜松商業C	日大三島B	P	順 位
①	文星芸大附B	※※※	3－0	3－0	1－2	5	1
②	上伊那農業	0－3	※※※	2－2 (9-8)	3－0	5	2
③	浜松商業C	0－3	2－2 (8-9)	※※※	2－1	4	3
④	日大三島B	2－1	0－3	1－2	※※※	4	4

9・10コート

	3位 3・4位リーグ	文星芸大附D	金沢商業	長野小学選抜B	石川県立工業	P	順 位
①	文星芸大附D	※※※	3－1	1－3	0－3	4	3
②	金沢商業	1－3	※※※	2－2 (6-10)	1－3	3	4
③	長野小学選抜B	3－1	2－2 (10-6)	※※※	3－1	6	1
④	石川県立工業	3－0	3－1	1－3	※※※	5	2

11・12コート

	3位 5・6位リーグ	岐阜工業A	屋代B	岩村田	小海	P	順 位
①	岐阜工業A	※※※	3－1	L－W	L－W	2	4
②	屋代B	1－3	※※※	0－3	0－3	3	3
③	岩村田	W－L	3－0	※※※	3－2	6	1
④	小海	W－L	3－0	2－3	※※※	5	2

23・24コート

	4位 1・2位リーグ	梓川A	明大中野B	鹿沼A	須坂創成B	P	順 位
①	梓川A	※※※	3－1	2－3	2－2 (10-8)	5	2
②	明大中野B	1－3	※※※	2－2 (178-187)	0－3	3	4
③	鹿沼A	3－2	2－2 (187-178)	※※※	3－0	6	1
④	須坂創成B	2－2 (8-10)	3－0	0－3	※※※	4	3

25・26コート

	4位 3・4位リーグ	長野小学選抜C	須坂創成C	砺波工業A	松本県ヶ丘B	P	順 位
①	長野小学選抜C	※※※	3－1	W－L	W－L	6	1
②	須坂創成C	1－3	※※※	1－3	W－L	4	3
③	砺波工業A	L－W	3－1	※※※	3－0	4	2
④	松本県ヶ丘B	L－W	L－W	0－3	※※※	1	4

27・28コート

	4位 5・6位リーグ	松本県ヶ丘C	梓川B	屋代A	松本蟻ケ崎B	P	順 位
①	松本県ヶ丘C	※※※	3－0	L－W	L－W	2	4
②	梓川B	0－3	※※※	0－3	3－0	4	2
③	屋代A	W－L	3－0	※※※	3－2	6	1
④	松本蟻ケ崎B	W－L	0－3	2－3	※※※	4	3

29・30コート

	5位 1・2位リーグ	北越B	上田染谷丘A	佐久平総合	松本蟻ケ崎A	P	順 位
①	北越B	※※※	3－2	2－2 (182-183)	3－0	5	2
②	上田染谷丘A	2－3	※※※	2－2 (6-8)	2－2 (8-9)	3	4
③	佐久平総合	2－2 (183-182)	2－2 (8-6)	※※※	2－2 (8-7)	6	1
④	松本蟻ケ崎A	0－3	2－2 (9-8)	2－2 (7-8)	※※※	4	3

31・32コート

	5位 3・4位リーグ	松本工業B	小諸商業B	富山商業C	松本工業C	P	順 位
①	松本工業B	※※※	3－0	1－3	3－1	5	2
②	小諸商業B	0－3	※※※	2－2 (171-173)	1－2	3	4
③	富山商業C	3－1	2－2 (173-171)	※※※	3－1	6	1
④	松本工業C	1－3	2－1	1－3	※※※	4	3

33・34コート

	5位 5・6位リーグ	明大中野C	長野俊英	沼田D	長野商業B	P	順 位
①	明大中野C	※※※	3－1	3－1	1－3	5	1
②	長野俊英	1－3	※※※	0－3	1－3	3	4
③	沼田D	1－3	3－0	※※※	3－1	5	1
④	長野商業B	3－1	3－1	1－3	※※※	5	1

35・36コート

	6位 1・2位リーグ	北越C	長野吉田	鹿沼B	砺波工業B	P	順 位
①	北越C	※※※	3－0	2－3	3－1	5	2
②	長野吉田	0－3	※※※	1－3	W－L	4	3
③	鹿沼B	3－2	3－1	※※※	3－2	6	1
④	砺波工業B	1－3	L－W	2－3	※※※	2	4

37・38コート

	6位 3・4位リーグ	市立長野B	砺波工業C	日大三島C	中野立志館B	P	順 位
①	市立長野B	※※※	３－１	０－３	０－３	4	3
②	砺波工業C	１－３	※※※	１－３	L－W	2	4
③	日大三島C	３－０	３－１	※※※	２－２ (10-8)	6	1
④	中野立志館B	３－０	W－L	２－２ (8-10)	※※※	5	2

39・40コート

	6位 5・6位リーグ	松本国際B	上田染谷丘B	長野東A	長野東B	P	順 位
①	松本国際B	※※※	３－１	１－３	３－２	5	2
②	上田染谷丘B	１－３	※※※	０－３	３－０	4	3
③	長野東A	３－１	３－０	※※※	３－０	6	1
④	長野東B	２－３	０－３	０－３	※※※	3	4

女子一般リーグ 【2部】 決勝 （長野運動公園体育館・メイン・サブ）

※予選リーグの結果を持ち越しとする。

13～16コート

	1・2位リーグ	光ヶ丘A	前橋女子B	長野小学選抜A	上田染谷丘	前橋女子A	相森中	青藍泰斗B	松本第一	合同A	P	順 位
①	光ヶ丘A	※※※	2－0	2－1	3－0	3－0	2-1	3－0	3－0	3－0	16	1
②	前橋女子B	0－2	※※※	1－3	2－3	2－2 (9-6)	1－3	1－3	2－2 (7-10)	1-3	9	9
③	長野小学選抜A	1－2	3－1	※※※	3－0	3－0	W	1－2	3－1	1-3	13	4
④	上田染谷丘	0－3	3－2	0－3	※※※	3－0	1－2	3－1	3-0	0－3	12	5
⑤	前橋女子A	0－3	2－2 (6-9)	0－3	0－3	※※※	2－1	1-2	3－0	1-3	10	6
⑥	相森中	1-2	3－1	L	2－1	1－2	※※※	1－2	3－0	1－2	10	7
⑦	青藍泰斗B	0－3	3－1	2－1	1－3	2-1	2－1	※※※	3－0	2－2 (161-163)	13	3
⑧	松本第一	0－3	2－2 (10-7)	1－3	0-3	0－3	0－3	0－3	※※※	0－3	9	8
⑨	合同A	0－3	3－1	3-1	3－0	3－1	2－1	2－2 (163-161)	3－0	※※※	15	2

41～44コート

	3・4位リーグ	光ヶ丘B	高田B	浜松商業C	松本国際	中京	伊那北	南砺福野	合同B	松本県ヶ丘B	P	順 位
①	光ヶ丘B	※※※	1－1 (3-6)	0－3	1－2	2-1	2－1	3－1	3－0	W	13	4
②	高田B	1－1 (6-3)	※※※	1－3	3－1	3－1	2－3	3－0	3－2	2－2 (8-6)	14	3
③	浜松商業C	3－0	3－1	※※※	1－2	2－2 (10-7)	3－1	3－0	3－1	0－3	14	2
④	松本国際	2－1	1－3	2－1	※※※	2－2 (8-6)	2－1	3－0	3－0	2－1	15	1
⑤	中京	1－2	1－3	2－2 (7-10)	2－2 (6-8)	※※※	3－1	2－2 (9-6)	2－1	3－1	12	5
⑥	伊那北	1－2	3－2	1－3	1－2	1－3	※※※	3－0	3－0	1-3	11	6
⑦	南砺福野	1－3	0－3	0－3	0-3	2－2 (6-9)	0－3	※※※	3－0	W	10	7
⑧	合同B	0－3	2－3	1－3	0－3	1－2	0－3	0－3	※※※	0－3	8	9
⑨	松本県ヶ丘B	L	2－2 (6-8)	3－0	1－2	1－3	3－1	L	3－0	※※※	9	8

45～48コート

	5・6位リーグ	光ヶ丘C	赤穂	屋代	長野小学選抜B	松本蟻ケ崎	長野吉田	中野立志館	鹿沼	市立長野	P	順 位
①	光ヶ丘C	※※※	×1－1	3－0	2－3	3－0	3－0	3－0	1－3	3－2	13	4
②	赤穂	○1－1	※※※	3－0	2－2 (9-8)	3－1	3－0	3－0	2－2 (145-152)	3－0	15	1
③	屋代	0－3	0－3	※※※	0－3	0－3	2－3	1－3	W	0－3	9	9
④	長野小学選抜B	3－2	2－2 (8-9)	3－0	※※※	3－0	3－1	3－0	2－3	3－2	14	3
⑤	松本蟻ケ崎	0－3	1－3	3－0	0－3	※※※	2－2 (9-7)	3－1	0－3	0－3	11	6
⑥	長野吉田	0－3	0－3	3－2	1－3	2－2 (7-9)	※※※	1－2	1－3	0－3	9	8
⑦	中野立志館	0－3	0－3	3-1	0－3	1－3	2－1	※※※	1－3	0－3	10	7
⑧	鹿沼	3－1	2－2 (152-145)	L	3－2	3－0	3－1	3－1	※※※	3－1	14	2
⑨	市立長野	2－3	0－3	3－0	2－3	3－0	3－0	3－0	1－3	※※※	12	5

男子シングルス【スーパー】予選リーグ　（ホワイトリング　メイン）

	Aリーグ	齋藤　玲	宇波　直毅	関　翔琉	根岸　真大	P	順位
①	齋藤　玲 （秋田）	※※※	3-1	3-0	3-0	6	1
②	宇波　直毅 （幕張総合）	1-3	※※※	3-0	3-1	5	2
③	関　翔琉 （沼田）	0-3	0-3	※※※	1-3	3	4
④	根岸　真大 （日本航空）	0-3	1-3	3-1	※※※	4	3

	Bリーグ	川村　陽輝	齋藤　悠一郎	藤澤　凛久	井上　光	P	順位
①	川村　陽輝 （沼田）	※※※	3-0	3-0	3-0	6	1
②	齋藤　悠一郎 （秋田）	0-3	※※※	3-0	3-0	5	2
③	藤澤　凛久 （幕張総合）	0-3	0-3	※※※	3-1	4	3
④	井上　光 （日本航空）	0-3	0-3	1-3	※※※	3	4

	Cリーグ	小林　直太	島村　怜和	千代　翔	田邊　拓人	P	順位
①	小林　直太 （埼玉栄）	※※※	3-0	3-0	3-0	6	1
②	島村　怜和 （湘南工大附属）	0-3	※※※	3-0	3-0	5	2
③	千代　翔 （幕張総合）	0-3	0-3	※※※	3-0	4	3
④	田邊　拓人 （日本航空）	0-3	0-3	0-3	※※※	3	4

	Dリーグ	河合　優駿	松尾　威吹	片野　暁斗	村松　凜音	P	順位
①	河合　優駿 （湘南工大附属）	※※※	3-1	3-0	1-3	5	2
②	松尾　威吹 （埼玉栄）	1-3	※※※	3-1	0-3	4	3
③	片野　暁斗 （沼田）	0-3	1-3	※※※	0-3	3	4
④	村松　凜音 （長野工業）	3-1	3-0	3-0	※※※	6	1

	Eリーグ	小松　論敏	狩野　耕助	佐藤　幸紀	西沢　祐太	P	順位
①	小松　論敏 （日本航空）	※※※	0-3	3-0	1-3	4	3
②	狩野　耕助 （埼玉栄）	3-0	※※※	3-0	1-3	5	2
③	佐藤　幸紀 （幕張総合）	0-3	0-3	※※※	0-3	3	4
④	西沢　祐太 （長野工業）	3-1	3-1	3-0	※※※	6	1

	Fリーグ	眞坂　樹	菊池　玲亮	高橋　寿成	森山　拓人	P	順位
①	眞坂　樹 （秋田）	※※※	3-2	3-2	3-1	6	1
②	菊池　玲亮 （湘南工大附属）	2-3	※※※	2-3	3-0	4	3
③	高橋　寿成 （沼田）	2-3	3-2	※※※	3-1	5	2
④	森山　拓人 （長野工業）	1-3	0-3	1-3	※※※	3	4

	Gリーグ	鈴木　皓貴	羽賀　琉晴	栗原　祐青	春日山　達哉	P	順位
①	鈴木　皓貴 （岩瀬日大）	※※※	3-1	3-0	3-2	6	1
②	羽賀　琉晴 （埼玉栄）	1-3	※※※	3-2	0-3	4	3
③	栗原　祐青 （沼田）	0-3	2-3	※※※	0-3	3	4
④	春日山　達哉 （長野工業）	2-3	3-0	3-0	※※※	5	2

	Hリーグ	大熊　熙樹	佐藤　圭一郎	岩井　温則	市川　颯馬	P	順位
①	大熊　熙樹 （青藍泰斗）	※※※	3-0		3-2	4	1
②	佐藤　圭一郎 （秋田）	0-3	※※※		0-3	2	3
③	岩井　温則 （幕張総合）			※※※			
④	市川　颯馬 （長野工業）	2-3	3-0		※※※	3	2

	Iリーグ	尾中　翔英	鶴田　悟彬	小山　嵐士	半田　青児	P	順位
①	尾中　翔英 （埼玉栄）	※※※	3-0	3-1	3-0	6	1
②	鶴田　悟彬 （秋田）	0-3	※※※	0-3	1-3	3	4
③	小山　嵐士 （岩瀬日大）	1-3	3-0	※※※	3-2	5	2
④	半田　青児 （長野工業）	0-3	3-1	2-3	※※※	4	3

	Jリーグ	相川　誉	伊藤　岳	小暮　桜介	原田　敦生	P	順位
①	相川　誉 （湘南工大附属）	※※※	3-0	3-1	3-1	6	1
②	伊藤　岳 （秋田）	0-3	※※※	0-3	0-3	3	4
③	小暮　桜介 （埼玉栄）	1-3	3-0	※※※	1-3	4	3
④	原田　敦生 （長野工業）	1-3	3-0	3-1	※※※	5	2

	Kリーグ	板山　裕昌	佐々木　隆人	屋代　和輝	荒井　健太郎	P	順位
①	板山　裕昌 （日本航空）	※※※	1-3	3-1	1-3	4	3
②	佐々木　隆人 （利府）	3-1	※※※	3-1	0-3	5	2
③	屋代　和輝 （埼玉栄）	1-3	1-3	※※※	0-3	3	4
④	荒井　健太郎 （長野工業）	3-1	3-0	3-0	※※※	6	1

	Lリーグ	米田　裕哉	早坂　悠斗	三苫　圭佑	竹内　智一	P	順位
①	米田　裕哉 （秋田）	※※※	0-3	3-0	3-1	5	2
②	早坂　悠斗 （仙台育英）	3-0	※※※	3-1	3-2	6	1
③	三苫　圭佑 （埼玉栄）	0-3	1-3	※※※	1-3	3	4
④	竹内　智一 （松商学園）	1-3	2-3	3-1	※※※	4	3

	Mリーグ	臼井　水雪	峰岡　孝太朗	長壁　俊弥	加藤　涼	P	順位
①	臼井　水雪 （利府）	※※※	3-0	3-1	1-3	5	2
②	峰岡　孝太朗 （仙台育英）	0-3	※※※	1-3	1-3	3	4
③	長壁　俊弥 （沼田）	1-3	3-1	※※※	3-2	4	3
④	加藤　涼 （松商学園）	3-1	3-1	2-3	※※※	6	1

	Nリーグ	小林　泰輝	染谷　悠寿	豊田　彪	岡野　光志	P	順位
①	小林　泰輝 （沼田）	※※※	2-3	3-1	3-2	5	2
②	染谷　悠寿 （岩瀬日大）	3-2	※※※	3-0	1-3	4	3
③	豊田　彪 （埼玉栄）	1-3	0-3	※※※	0-3	3	4
④	岡野　光志 （松商学園）	2-3	3-1	3-0	※※※	6	1

	Oリーグ	内藤　大暉	宮島　智輝	加瀬　良芽	谷垣内　颯	P	順位
①	内藤　大暉 （日本航空）	※※※	0-3	0-3	0-3	3	4
②	宮島　智輝 （埼玉栄）	3-0	※※※	2-3	1-3	4	3
③	加瀬　良芽 （湘南工大附属）	3-0	3-2	※※※	3-2	6	1
④	谷垣内　颯 （松商学園）	3-0	3-1	2-3	※※※	5	2

	Pリーグ	幕井　隼	神郡　元希	遠藤　幹太	小平　時ノ介	P	順位
①	幕井　隼 （利府）	※※※	0-3	1-3	3-1	4	3
②	神郡　元希 （青藍泰斗）	3-0	※※※	3-0	3-0	6	1
③	遠藤　幹太 （湘南工大附属）	3-1	0-3	※※※	3-0	5	2
④	小平　時ノ介 （松本工業）	1-3	0-3	0-3	※※※	3	4

	Qリーグ	中島　大貴	中川　龍馬	石井　大貴	田中　翔大	P	順位
①	中島　大貴 （埼玉栄）	※※※	3-0	3-0	3-1	6	1
②	中川　龍馬 （青藍泰斗）	1-3	※※※	1-3	2-3	3	4
③	石井　大貴 （湘南工大附属）	0-3	3-1	※※※	2-3	4	3
④	田中　翔大 （長野東部中）	1-3	3-2	3-2	※※※	5	2

	Rリーグ	後藤　大将	菅原　悠	小野寺　幹	田中　優也	P	順位
①	後藤　大将 （沼田）	※※※	L-W	0-3	1-3	2	4
②	菅原　悠 （青藍泰斗）	W-L	※※※	3-2	1-3	5	2
③	小野寺　幹 （湘南工大附属）	3-0	2-3	※※※	1-3	5	3
④	田中　優也 （戸倉上山田中）	3-1	3-1	3-1	※※※	6	1

	Sリーグ	下川原　侑希	椎名　飛翔	畔柳　凛大	桜井　颯良	P	順位
①	下川原　侑希 （埼玉栄）	※※※	3-1	3-0	3-0	6	1
②	椎名　飛翔 （青藍泰斗）	1-3	※※※	1-3	3-1	4	3
③	畔柳　凛大 （岡崎城西）	0-3	3-1	※※※	3-0	5	2
④	桜井　颯良 （望月中）	0-3	1-3	0-3	※※※	3	4

	Tリーグ	山下　晃人	久富　祥貴	坂本　瑛希	召田　聡世	P	順位
①	山下　晃人 （湘南工大附属）	※※※	3-0	3-0	3-0	6	1
②	久富　祥貴 （岡崎城西）	0-3	※※※	3-0	3-0	5	2
③	坂本　瑛希 （秋田）	0-3	0-3	※※※	3-1	4	3
④	召田　聡世 （上田二中）	0-3	0-3	1-3	※※※	3	4

	Uリーグ	松井　陽大	小森　直哉	佐藤　海翔		P	順位
①	松井　陽大 （岡崎城西）	※※※	2-3	3-2		3	2
②	小森　直哉 （文星芸大附属）	3-2	※※※	0-3		2	3
③	佐藤　海翔 （湘南工大附属）	2-3	3-0	※※※		4	1
④					※※※		

男子シングルス【1部】予選リーグ（ホワイトリング　メイン）

	Aリーグ	我妻　拓希	染谷　駿	吉川　大貴	中村　悠人	P	順位
①	我妻　拓希 （利府）	※※※	3-0	3-0	3-0	6	1
②	染谷　駿 （沼田）	0-3	※※※	3-1	2-3	4	2
③	吉川　大貴 （北越）	0-3	1-3	※※※	3-0	4	3
④	中村　悠人 （長野工業）	0-3	3-2	0-3	※※※	4	4

	Bリーグ	佐藤　海利	春原　慶壽	勝崎　渉	櫻井　頌	P	順位
①	佐藤　海利 （利府）	※※※	3-0	3-1	3-0	6	1
②	春原　慶壽 （沼田）	0-3	※※※	3-1	1-3	4	3
③	勝崎　渉 （石川県工）	1-3	1-3	※※※	1-3	3	4
④	櫻井　頌 （長野商業）	0-3	3-1	3-1	※※※	5	2

	Cリーグ	関根　広大	茂野　太一	本田　蒼馬	北條　優晴	P	順位
①	関根　広大 （仙台育英）	※※※	0-3	3-1	3-1	5	3
②	茂野　太一 （沼田）	3-0	※※※	3-1	1-3	5	1
③	本田　蒼馬 （石川県工）	1-3	1-3	※※※	2-3	3	4
④	北條　優晴 （長野商業）	1-3	3-1	3-2	※※※	5	2

	Dリーグ	谷内　草太	深津　弘貴	清井　寛大	宮島　輝朗	P	順位
①	谷内　草太 （仙台育英）	※※※	3-1	3-2	3-1	6	1
②	深津　弘貴 （沼田）	1-3	※※※	0-3	0-3	3	4
③	清井　寛大 （石川県工）	2-3	3-0	※※※	3-2	5	2
④	宮島　輝朗 （上田染谷）	1-3	3-0	2-3	※※※	4	3

	Eリーグ	黒須　亮	斎藤　大麦	久末　司	大塚　慎吾	P	順位
①	黒須　亮 （仙台育英）	※※※	3-0	3-2	3-2	6	1
②	斎藤　大麦 （沼田）	0-3	※※※	3-0	0-3	4	3
③	久末　司 （石川県工）	2-3	0-3	※※※	0-3	3	4
④	大塚　慎吾 （小諸商業）	2-3	3-0	3-0	※※※	5	2

	Fリーグ	鍋島　典	佐々木　拓巳	水橋　一太	保科　大地	P	順位
①	鍋島　典 （岩瀬日大）	※※※		3-0	3-0	4	1
②	~~佐々木　拓巳~~ ~~（沼田）~~		※※※				
③	水橋　一太 （石川県工）	0-3		※※※	0-3	2	3
④	保科　大地 （小諸商業）	0-3		3-0	※※※	3	2

	Gリーグ	中尾　壮	水野　佳貴	小林　真司	松崎　涼真	P	順位
①	~~中尾　壮~~ ~~（岩瀬日大）~~	※※※					
②	水野　佳貴 （沼田）		※※※	0-3	0-3	2	3
③	小林　真司 （学院大附属中京）		3-0	※※※	3-2	4	1
④	松崎　涼真 （小諸商業）		3-0	2-3	※※※	3	2

	Hリーグ	酒巻　壮多	澤　聡人	安井　佑騎	畠山　哉翔	P	順位
①	酒巻　壮多 （岩瀬日大）	※※※	3-2	3-2	3-0	6	1
②	澤　聡人 （明大八王子）	2-3	※※※	1-3	3-0	4	3
③	安井　佑騎 （学院大附属中京）	2-3	3-1	※※※	3-1	5	2
④	畠山　哉翔 （小諸商業）	0-3	0-3	1-3	※※※	3	4

	Iリーグ	渡邊　直翔	鈴木　滉二朗	山田　健登	中澤　和也	P	順位
①	渡邊　直翔 （岩瀬日大）	※※※	3-1	3-0	3-0	6	1
②	鈴木　滉二朗 （湘南工大附属）	1-3	※※※	3-1	3-0	5	2
③	山田　健登 （学院大附属中京）	0-3	1-3	※※※	3-0	4	3
④	中澤　和也 （岩村田）	0-3	0-3	0-3	※※※	3	4

	Jリーグ	西村　奏輝	望月　翔太	梶田　智暉	遠山　玲雄	P	順位
①	西村　奏輝 （岩瀬日大）	※※※	3-2	1-3	3-0	5	2
②	望月　翔太 （湘南工大附属）	2-3	※※※	2-3	3-0	4	3
③	梶田　智暉 （学院大附属中京）	3-1	3-2	※※※	3-0	6	1
④	遠山　玲雄 （岩村田）	0-3	0-3	0-3	※※※	3	4

	Kリーグ	染谷　海都	小澤　諒真	奥村　仁哉	小松　敏輝	P	順位
①	染谷　海都 （岩瀬日大）	※※※	0-3	2-3	1-3	3	4
②	小澤　諒真 （湘南工大附属）	3-0	※※※	3-0	2-3	5	2
③	奥村　仁哉 （学院大附属中京）	3-2	0-3	※※※	1-3	4	3
④	小松　敏輝 （岩村田）	3-1	3-2	3-1	※※※	6	1

	Lリーグ	知久　龍太	花岡　拓真	工藤　丈弘	松本　成生	P	順位
①	知久　龍太 （岩瀬日大）	※※※	3-0	2-3	3-1	5	1
②	花岡　拓真 （湘南工大附属）	0-3	※※※	0-3	1-3	3	4
③	工藤　丈弘 （学院大附属中京）	3-2	3-0	※※※	1-3	5	3
④	松本　成生 （松商学園）	1-3	3-1	3-1	※※※	5	2

	Mリーグ	八島　大地	関根　平誠	三浦　旺介	安藤　実慶	P	順位
①	八島　大地 （岩瀬日大）	※※※	3-0	3-0	3-0	6	1
②	関根　平誠 （日本航空）	0-3	※※※	3-2	0-3	4	3
③	三浦　旺介 （学院大附属中京）	0-3	2-3	※※※	1-3	3	4
④	安藤　実慶 （松商学園）	0-3	3-0	3-1	※※※	5	2

	Nリーグ	仲井　輝星	半田　隼人	日比野　倖大	小林　雅弥	P	順位
①	仲井　輝星 （青藍泰斗）	※※※	1-3	3-1	3-0	5	2
②	半田　隼人 （日本航空）	3-1	※※※	3-1	3-0	6	1
③	日比野　倖大 （学院大附属中京）	1-3	1-3	※※※	3-0	4	3
④	小林　雅弥 （松本工業）	0-3	0-3	0-3	※※※	3	4

	Oリーグ	渡邊　一磨	堀木　陽登	福井　一郎	小西　涼也	P	順位
①	渡邊　一磨 （青藍泰斗）	※※※	1-3	1-3	3-0	4	2
②	堀木　陽登 （日本航空）	3-1	※※※	3-0	3-1	6	1
③	福井　一郎 （学院大附属中京）	3-1	0-3	※※※	2-3	4	3
④	小西　涼也 （松本工業）	0-3	1-3	3-2	※※※	4	4

	Pリーグ	中田　怜哉	宮崎　渚	熊谷　圭祐	岡村　大輝	P	順位
①	中田　怜哉 （文星芸大附属）	※※※	1-3	3-1	3-0	5	2
②	宮崎　渚 （日本航空）	3-1	※※※	3-0	3-0	6	1
③	熊谷　圭祐 （学院大附属中京）	1-3	0-3	※※※	3-0	4	3
④	岡村　大輝 （松本工業）	0-3	0-3	0-3	※※※	3	4

	Qリーグ	中山　輝人	濱谷　青立	前島　直輝	山下　林太郎	P	順 位
①	中山　輝人 (文星芸大附属)	※※※	3-2	0-3	3-1	5	2
②	濱谷　青立 (日本航空)	2-3	※※※	0-3	3-2	4	3
③	前島　直輝 (屋代)	3-0	3-0	※※※	3-2	6	1
④	山下　林太郎 (松本工業)	1-3	2-3	2-3	※※※	3	4

	Rリーグ	長木　裕夢	小松　啓也	竹内　蒼空		P	順 位
①	長木　裕夢 (文星芸大附属)	※※※	3-1	2-3		3	1
②	小松　啓也 (日本航空)	1-3	※※※	3-1		3	2
③	竹内　蒼空 (屋代付属中)	3-2	1-3	※※※		3	3
④					※※※		

	Sリーグ	大森　舜	馬場　稜大	今井　亮大	田中　遼太	P	順 位
①	大森　舜 (文星芸大附属)	※※※	3-0	3-0	3-0	6	1
②	馬場　稜大 (日本航空)	0-3	※※※	1-3	3-0	4	3
③	今井　亮大 (佐久穂中)	0-3	3-1	※※※	3-1	5	2
④	田中　遼太 (屋代)	0-3	0-3	1-3	※※※	3	4

	Tリーグ	関根　武	遠藤　靖幸	百瀬　文翔		P	順 位
①	関根　武 (文星芸大附属)	※※※	3-0	2-3		3	2
②	遠藤　靖幸 (北越)	0-3	※※※	0-3		2	3
③	百瀬　文翔 (高綱中)	3-2	3-0	※※※		4	1
④					※※※		

	Uリーグ	木村　舜希	柄沢　政樹	高橋　孝太	仲俣　昴流	P	順 位
①	木村　舜希 (文星芸大附属)	※※※	3-2	1-3	3-1	5	2
②	柄沢　政樹 (北越)	2-3	※※※	0-3	2-3	3	4
③	高橋　孝太 (長野工業)	3-1	3-0	※※※	3-1	6	1
④	仲俣　昴流 (戸倉上山田中)	1-3	3-2	1-3	※※※	4	3

	Vリーグ	大沼　洸介	小畑　勇人	清水　海	宮澤　玲	P	順 位
①	大沼　洸介 (文星芸大附属)	※※※	3-2	0-3	2-3	4	3
②	小畑　勇人 (北越)	2-3	※※※	0-3	2-3	3	4
③	清水　海 (長野工業)	3-0	3-0	※※※	2-3	5	2
④	宮澤　玲 (若穂中)	3-2	3-2	3-2	※※※	6	1

	Wリーグ	高橋　翔平	髙野　洋人	牧　勝大	吉江　和也	P	順 位
①	高橋　翔平 (文星芸大附属)	※※※	2-3	1-3	3-1	4	3
②	髙野　洋人 (北越)	3-2	※※※	2-3	1-3	3	4
③	牧　勝大 (長野工業)	3-1	3-2	※※※	1-3	5	2
④	吉江　和也 (長野JTC)	1-3	3-1	3-1	※※※	6	1

	Xリーグ	中山　瑠偉	塩原　拓磨	萩原　祥太郎	佐藤　岳	P	順 位
①	中山　瑠偉 (文星芸大附属)	※※※	1-3	0-3	1-3	3	4
②	塩原　拓磨 (北越)	3-1	※※※	3-2	3-1	6	1
③	萩原　祥太郎 (長野工業)	3-0	2-3	※※※	3-1	5	2
④	佐藤　岳 (長野東部中)	3-1	1-3	1-3	※※※	4	3

	Yリーグ	白鳥　裕紀	宮澤　勝	村上　聖	大池　俊魁	P	順 位
①	白鳥　裕紀 (文星芸大附属)	※※※	0-3		0-3	2	3
②	宮澤　勝 (北越)	3-0	※※※		1-3	3	2
③	村上　聖 (長野工業)			※※※			
④	大池　俊魁 (鎌田中)	3-0	3-1		※※※	4	1

	Zリーグ	杉村　凌哉	中野　巧翔	小原　祐希	太田　光乃佑	P	順 位
①	杉村　凌哉 (岡崎城西)	※※※	3-0	3-0	2-3	5	2
②	中野　巧翔 (北越)	0-3	※※※	0-3	0-3	3	4
③	小原　祐希 (長野工業)	0-3	3-0	※※※	1-3	4	3
④	太田　光乃佑 (上田東)	3-2	3-0	3-1	※※※	6	1

	AAリーグ	十時　吏玖	滝澤　輝太	林　滉太	金田　昂大	P	順 位
①	十時　吏玖 (文星芸大附属)	※※※	0-3	0-3	3-2	4	3
②	滝澤　輝太 (北越)	3-0	※※※	0-3	3-2	5	2
③	林　滉太 (岡崎城西)	3-0	3-0	※※※	3-0	6	1
④	金田　昂大 (阿南)	2-3	2-3	0-3	※※※	3	4

	ABリーグ	田村　陸斗	田中　脩斗	河野　陽太郎		P	順 位
①	田村　陸斗 (沼田)	※※※	2-3	3-1		3	1
②	田中　脩斗 (北越)	3-2	※※※	0-3		3	3
③	河野　陽太郎 (長野工業)	1-3	3-0	※※※		3	2
④					※※※		

	ACリーグ	星野　瑞月	宮尾　幸成	森田　皐	0	P	順 位
①	星野　瑞月 (文星芸大附属)	※※※	0-3	0-3		2	3
②	宮尾　幸成 (長野工業)	3-0	※※※	0-3		3	2
③	森田　皐 (岡崎城西)	3-0	3-0	※※※		4	1
④					※※※		

男子シングルス【2部】予選リーグ （ホワイトリング　メイン）

	Aリーグ	柿沼　凌輔	澤口　奨	西澤　人和	水谷　駿太	P	順 位
①	柿沼　凌輔 (文星芸大附属)	※※※	3-0	1-3	3-0	5	2
②	澤口　奨 (長野東)	0-3	※※※	0-3	0-3	3	4
③	西澤　人和 (上田染谷)	3-1	3-0	※※※	2-3	5	1
④	水谷　駿太 (松本工業)	0-3	3-0	3-2	※※※	5	3

	Bリーグ	新井 大騎	上田　聖	井出　貴俊	柳　英郁	P	順 位
①	新井 大騎 (文星芸大附属)	※※※	3-2	3-0	3-1	6	1
②	上田　聖 (長野東)	2-3	※※※	3-0	0-3	4	3
③	井出　貴俊 (上田染谷)	0-3	0-3	※※※	0-3	3	4
④	柳　英郁 (松本工業)	1-3	3-0	3-0	※※※	5	2

	Cリーグ	白滝　公康	下平　拳也	宮島　直輝	岩崎　幸太	P	順 位
①	白滝　公康 (学院大附属中京)	※※※	1-3	3-0	3-1	5	2
②	下平　拳也 (長野工業)	3-1	※※※	3-0	3-1	6	1
③	宮島　直輝 (上田染谷)	0-3	0-3	※※※	2-3	3	4
④	岩崎　幸太 (松本工業)	1-3	1-3	3-2	※※※	4	3

	Dリーグ	永冶　咲太郎	服田　佑助	山浦　文也	備前　圭太	P	順 位
①	永冶　咲太郎 (学院大附属中京)	※※※	3-0	3-0	0-3	5	2
②	服田　佑助 (長野工業)	0-3	※※※	0-3	0-3	3	4
③	山浦　文也 (上田染谷)	0-3	3-0	※※※	1-3	4	3
④	備前　圭太 (松本工業)	3-0	3-0	3-1	※※※	6	1

	Eリーグ	杉本　考志	小田切　陽杜	松山　大将	柴平　旭陽	P	順 位
①	杉本　考志 (長野工業)	※※※	0-3	1-3	W-L	2	3
②	小田切　陽杜 (上田染谷)	3-0	※※※	0-3	W-L	3	2
③	松山　大将 (松本工業)	3-1	3-0	※※※	W-L	4	1
④	柴平　旭陽 (望月中)	L-W	L-W	L-W	※※※	0	4

	Fリーグ	宮澤　祐輝	高橋　洸貴	有賀　巧	田多井　悠希	P	順 位
①	宮澤　祐輝 (屋代)	※※※	L-W	L-W	L-W	0	4
②	高橋　洸貴 (長野商業)	W-L	※※※	3-0	2-3	3	2
③	有賀　巧 (上田染谷)	W-L	0-3	※※※	0-3	2	3
④	田多井　悠希 (松本工業)	W-L	3-2	3-0	※※※	4	1

	Gリーグ	金子　聡汰	今井　連太郎	小川　令恩	大澤　巧実	P	順 位
①	金子　聡汰 (屋代)	※※※	3-1	3-0	3-2	6	1
②	今井　連太郎 (長野商業)	1-3	※※※	3-0	3-2	5	2
③	小川　令恩 (上田染谷)	0-3	0-3	※※※	0-3	3	4
④	大澤　巧実 (松本工業)	2-3	2-3	3-0	※※※	4	3

	Hリーグ	小林　透也	萩原　笙太	遠藤　叶祈人	藤原　祥吾	P	順 位
①	小林　透也 (屋代)	※※※	0-3	1-3	3-2	4	3
②	萩原　笙太 (長野商業)	3-0	※※※	0-3	3-0	5	2
③	遠藤　叶祈人 (小諸商業)	3-1	3-0	※※※	3-0	6	1
④	藤原　祥吾 (松本工業)	2-3	0-3	0-3	※※※	3	4

	Iリーグ	中澤　勇吾	小山　駿太	横山　颯大	伊藤　大輝	P	順 位
①	中澤　勇吾 (屋代)	※※※	3-1	0-3	0-3	4	3
②	小山　駿太 (長野商業)	1-3	※※※	1-3	0-3	3	4
③	横山　颯大 (小諸商業)	3-0	3-1	※※※	0-3	5	2
④	伊藤　大輝 (長野JTC)	3-0	3-0	3-0	※※※	6	1

	Jリーグ	原　慎汰郎	岩下　凜	土屋　日向	今村　諒	P	順 位
①	原　慎汰郎 (屋代)	※※※	3-1	W-L	0-3	3	2
②	岩下　凜 (長野商業)	1-3	※※※	W-L	0-3	2	3
③	土屋　日向 (小諸商業)	L-W	L-W	※※※	L-W	0	4
④	今村　諒 (長野JTC)	3-0	3-0	W-L	※※※	4	1

	Kリーグ	酒井　崇登	太田　充起	今村　竜也	岡部　梨音	P	順 位
①	酒井　崇登 (長野東)	※※※	3-1	3-0	3-0	6	1
②	太田　充起 (長野商業)	1-3	※※※	3-2	1-3	4	3
③	今村　竜也 (小諸商業)	0-3	2-3	※※※	0-3	3	4
④	岡部　梨音 (佐久穂スポ少)	0-3	3-1	3-0	※※※	5	2

	Lリーグ	石川　貴大	小林　優矢	石田　紘基	冨岡　仁	P	順 位
①	石川　貴大 (長野東)	※※※	3-1	3-0	0-3	5	2
②	小林　優矢 (長野俊英)	1-3	※※※	3-0	0-3	4	3
③	石田　紘基 (岩村田)	0-3	0-3	※※※	0-3	3	4
④	冨岡　仁 (佐久穂スポ少)	3-0	3-0	3-0	※※※	6	1

	Mリーグ	小林　剣大	宮島　立斉	木藤　大河	関　恭吾	P	順 位
①	小林　剣大 (長野東)	※※※	3-1	3-1	1-3	5	3
②	宮島　立斉 (長野俊英)	1-3	※※※	1-3	1-3	3	4
③	木藤　大河 (岩村田)	1-3	3-1	※※※	3-1	5	1
④	関　恭吾 (長野JTC)	3-1	3-1	1-3	※※※	5	2

	Nリーグ	松井　一真	清水　友登	岩　寿樹	山上　岳敏	P	順 位
①	松井　一真 (長野東)	※※※	3-2	3-1	1-3	5	2
②	清水　友登 (長野俊英)	2-3	※※※	0-3	1-3	3	4
③	岩　寿樹 (岩村田)	1-3	3-0	※※※	2-3	4	3
④	山上　岳敏 (長野ラージ)	3-1	3-1	3-2	※※※	6	1

	Oリーグ	髙橋　響	北川　一輝	桐山　大輝	亀田　葵大	P	順 位
①	髙橋　響 (長野東)	※※※	0-3	0-3	0-3	3	4
②	北川　一輝 (長野俊英)	3-0	※※※	0-3	0-3	4	3
③	桐山　大輝 (松商学園)	3-0	3-0	※※※	1-3	5	2
④	亀田　葵大 (長野ラージ)	3-0	3-0	3-1	※※※	6	1

	Pリーグ	倉嶋　宗輝	小林　駿太郎	丸山　大希	三島　漣	P	順 位
①	倉嶋　宗輝 (長野東)	※※※	3-2	0-3	1-3	4	3
②	小林　駿太郎 (上田染谷)	2-3	※※※	1-3	1-3	3	4
③	丸山　大希 (松商学園)	3-0	3-1	※※※	1-3	5	2
④	三島　漣 (長野JTC)	3-1	3-1	3-1	※※※	6	1

	Qリーグ	石川　諒	井出　啓太	百瀬　文登	半田　知宏	P	順 位
①	石川　諒 (長野東)	※※※	0-3	0-3	1-3	3	4
②	井出　啓太 (上田染谷)	3-0	※※※	0-3	0-3	4	3
③	百瀬　文登 (松本工業)	3-0	3-0	※※※	1-3	5	2
④	半田　知宏 (長野JTC)	3-1	3-0	3-1	※※※	6	1

	Rリーグ	滝澤　友克	大塚　颯	百瀬　充馬	鎌倉　平	P	順 位
①	滝澤　友克 (長野東)	※※※	0-3	0-3	1-3	3	4
②	大塚　颯 (上田染谷)	3-0	※※※	0-3	1-3	4	3
③	百瀬　充馬 (松本工業)	3-0	3-0	※※※	3-0	6	1
④	鎌倉　平 (阿南)	3-1	3-1	0-3	※※※	5	2

女子シングルス【スーパー】予選リーグ（ホワイトリング　メイン）

	Aリーグ	鈴木　晶	諸石　莉奈	野々口　愛花	伊藤　春香	P	順位
①	鈴木　晶 （一関第一）	※※※	0-3	3-2	3-2	6	1
②	諸石　莉奈 （敬徳）	3-0	※※※	2-3	0-3	3	4
③	野々口　愛花 （日本航空）	2-3	3-2	※※※	0-3	4	3
④	伊藤　春香 （長野商業）	2-3	3-0	3-0	※※※	5	2

	Bリーグ	松本　和	丸山　陽菜	杉原　黎	0	P	順位
①	松本　和 （青藍泰斗）	※※※	3-0	3-0		4	1
②	丸山　陽菜 （松商学園）	0-3	※※※	1-3		2	3
③	杉原　黎 （敬徳）	0-3	3-1	※※※		3	2
④					※※※		

	Cリーグ	沼野　有希	新井　莉奈	清水　とも	田村　陽菜	P	順位
①	沼野　有希 （日本航空）	※※※	3-1	3-0	3-0	6	1
②	新井　莉奈 （青藍泰斗）	1-3	※※※	3-0	3-0	5	2
③	清水　とも （明大八王子）	0-3	0-3	※※※	2-3	3	4
④	田村　陽菜 （松商学園）	0-3	0-3	3-2	※※※	4	3

	Dリーグ	森田　祐以	野澤　颯夏	服部　美来	品村　碧美	P	順位
①	森田　祐以 （松商学園）	※※※	3-0	3-0	3-0	6	1
②	野澤　颯夏 （青藍泰斗）	0-3	※※※	1-3	0-3	3	4
③	服部　美来 （光が丘）	0-3	3-1	※※※	2-3	4	3
④	品村　碧美 （日本航空）	0-3	3-0	0-3	※※※	5	2

	Eリーグ	石川　凛	ハツ田　光佑	伊藤　美咲	伊藤　優鈴	P	順位
①	石川　凛 （一関第一）	※※※	3-0	3-2	3-1	6	1
②	ハツ田　光佑 （青藍泰斗）	0-3	※※※	0-3	3-0	4	3
③	伊藤　美咲 （長野商業）	2-3	3-0	※※※	3-0	5	2
④	伊藤　優鈴 （松商学園）	1-3	0-3	0-3	※※※	3	4

	Fリーグ	崔　叶炅	佐々木　美桜	石橋　愛理	山田　莉子	P	順位
①	崔　叶炅 （日本航空）	※※※	3-1	1-3	1-3	4	3
②	佐々木　美桜 （明大八王子）	1-3	※※※	0-3	0-3	3	4
③	石橋　愛理 （敬徳）	3-1	3-0	※※※	3-0	6	1
④	山田　莉子 （松本県ヶ丘）	3-1	3-0	0-3	※※※	5	2

	Gリーグ	中里　莉彩	長又　素楽	森　みなみ	丸山　渓	P	順位
①	中里　莉彩 （一関第一）	※※※	3-1	1-3	1-3	4	3
②	長又　素楽 （明大八王子）	1-3	※※※	0-3	0-3	3	4
③	森　みなみ （松商学園）	3-1	3-0	※※※	0-3	5	2
④	丸山　渓 （須坂東中）	3-1	3-0	3-0	※※※	6	1

	Hリーグ	桒崎　千代	曽木　理彩	千葉　朱惟	増田　華	P	順位
①	桒崎　千代 （青藍泰斗）	※※※	3-0	3-0	3-1	6	1
②	曽木　理彩 （明大八王子）	0-3	※※※	3-0	1-3	4	3
③	千葉　朱惟 （一関第一）	0-3	0-3	※※※	0-3	3	4
④	増田　華 （丘中）	1-3	3-1	3-0	※※※	5	2

	Iリーグ	小澤　こゆき	太田　朱音	宮澤　紅羽	田村　優菜	P	順位
①	小澤　こゆき （日本航空）	※※※	1-3	3-0	3-2	5	2
②	太田　朱音 （啓新）	3-1	※※※	3-0	3-0	6	1
③	宮澤　紅羽 （須坂創成）	0-3	0-3	※※※	3-0	4	3
④	田村　優菜 （信明中）	2-3	0-3	0-3	※※※	3	4

	Jリーグ	小林　明日香	山本　りえる	左治木　雪乃	工　絢	P	順位
①	小林　明日香 （日本航空）	※※※	3-0	1-3	1-3	5	2
②	山本　りえる （光が丘）	0-3	※※※	3-0	1-3	4	3
③	左治木　雪乃 （須坂創成）	3-1	0-3	※※※	0-3	3	4
④	工　絢 （明科中）	3-1	3-1	3-0	※※※	6	1

	Kリーグ	小林　芽依	近藤　琳	宮下　万梨絵	飯沼　愛琉	P	順位
①	小林　芽依 （敬徳）	※※※	3-1	0-3	3-0	5	2
②	近藤　琳 （明大八王子）	1-3	※※※	1-3	0-3	3	4
③	宮下　万梨絵 （松商学園）	3-0	3-1	※※※	1-3	6	1
④	飯沼　愛琉 （犀陵中）	0-3	3-0	3-1	※※※	4	3

	Lリーグ	大平　恵里	小林　さくら	水野　日菜子	千島　理子	P	順位
①	大平　恵里 （長野商業）	※※※	3-1	3-0	3-1	6	1
②	小林　さくら （日本航空）	1-3	※※※	2-3	3-2	4	3
③	水野　日菜子 （光が丘）	0-3	3-2	※※※	0-3	3	4
④	千島　理子 （明大八王子）	1-3	2-3	3-0	※※※	5	2

	Mリーグ	山本　みなみ	原　采那	山口　冬果	坂本　実咲	P	順位
①	山本　みなみ （敬徳）	※※※	3-1	0-3	0-3	4	3
②	原　采那 （日本航空）	1-3	※※※	0-3	0-3	3	4
③	山口　冬果 （長野商業）	3-0	3-0	※※※	1-3	5	2
④	坂本　実咲 （啓新）	3-0	3-0	3-1	※※※	6	1

	Nリーグ	熊谷　渚	齋藤　裕貴	石川 夢	谷頭　理央	P	順位
①	熊谷　渚 （一関第一）	※※※	0-3	1-3	0-3	3	4
②	齋藤　裕貴 （明大八王子）	3-0	※※※	3-1	1-3	5	2
③	石川 夢 （青藍泰斗）	3-1	1-3	※※※	0-3	4	3
④	谷頭　理央 （啓新）	3-0	3-1	3-0	※※※	6	1

女子シングルス【1部】予選リーグ（ホワイトリング　メイン）

	Aリーグ	大場　麻帆	前田　美海	武井　奈那	森山　寧々	P	順 位
①	大場　麻帆（青藍泰斗）	※※※	3-1	3-1	1-3	5	2
②	前田　美海（東濃実業）	1-3	※※※	2-3	0-3	3	4
③	武井　奈那（光が丘）	1-3	3-2	※※※	0-3	4	3
④	森山　寧々（上田染谷）	3-1	3-0	3-0	※※※	6	1

	Bリーグ	髙山　藍香	佐橋　風花	早坂　実咲希	菊池　葉月	P	順 位
①	髙山　藍香（青藍泰斗）	※※※	2-3	1-3	1-3	3	4
②	佐橋　風花（東濃実業）	3-2	※※※	0-3	0-3	4	3
③	早坂　実咲希（須坂JTC）	3-1	3-0	※※※	0-3	5	2
④	菊池　葉月（小諸商業）	3-1	3-0	3-0	※※※	6	1

	Cリーグ	飯島　菜那	東　優音	芝原 希乃香	相澤　舞花	P	順 位
①	飯島　菜那（青藍泰斗）	※※※	3-2	3-2	1-3	5	2
②	東　優音（東濃実業）	2-3	※※※	0-3	0-3	3	4
③	芝原 希乃香（光が丘）	2-3	3-0	※※※	0-3	4	3
④	相澤　舞花（須坂東中）	3-1	3-0	3-0	※※※	6	1

	Dリーグ	雪野　あや美	コンタウィ・アイコ	東島　芽郁	竜野　結衣	P	順 位
①	雪野　あや美（文星芸大附属）	※※※	3-0	2-3	3-0	5	2
②	コンタウィ・アイコ（学院大附属中京）	0-3	※※※	0-3	0-3	3	4
③	東島　芽郁（敬徳）	3-2	3-0	※※※	3-1	6	1
④	竜野　結衣（丸子中）	0-3	3-0	1-3	※※※	4	3

	Eリーグ	植村　夏美	川合　ひかり	岩下　華菜	宮島　泉実	P	順 位
①	植村　夏美（明大八王子）	※※※	3-2	0-3	1-3	4	3
②	川合　ひかり（学院大附属中京）	2-3	※※※	0-3	2-3	3	4
③	岩下　華菜（敬徳）	3-0	3-0	※※※	3-1	6	1
④	宮島　泉実（筑摩野中）	3-1	3-2	1-3	※※※	5	2

	Fリーグ	大平　彩乃	櫻庭　実那美	中村　しずな	丸山　優香	P	順 位
①	大平　彩乃（東濃実業）	※※※	3-0	1-3	2-3	4	3
②	櫻庭　実那美（学院大附属中京）	0-3	※※※	0-3	0-3	3	4
③	中村　しずな（敬徳）	3-1	3-0	※※※	3-1	6	1
④	丸山　優香（塩尻西部中）	3-2	3-0	1-3	※※※	5	2

	Gリーグ	各務　静玖	杉本　瀬奈	深澤　星	朝倉　姫星	P	順 位
①	各務　静玖（東濃実業）	※※※	2-3	2-3	3-1	4	3
②	杉本　瀬奈（光が丘）	3-2	※※※	0-3	3-0	5	2
③	深澤　星（須坂創成）	3-2	3-0	※※※	3-0	6	1
④	朝倉　姫星（明善中）	1-3	0-3	0-3	※※※	3	4

	Hリーグ	今井　愛彩	牧吉　夏南	山本　蒼	平井　沙英	P	順 位
①	今井　愛彩（東濃実業）	※※※	3-2			2	1
②	牧吉　夏南（光が丘）	2-3	※※※			1	2
③	山本　蒼（須坂創成）			※※※			
④	平井　沙英（犀陵中）				※※※		

	Iリーグ	中林　優衣	藤原　菜帆	横川　みのり	相馬　琉那	P	順 位
①	中林　優衣（東濃実業）	※※※	1-3	0-3	0-3	3	4
②	藤原　菜帆（光が丘）	3-1	※※※	2-3	3-0	5	2
③	横川　みのり（長野商業）	3-0	3-2	※※※	3-0	6	1
④	相馬　琉那（長野ラージ）	3-0	0-3	0-3	※※※	4	3

	Jリーグ	有本　愛夏	小川　実怜	安西　葉音	青木　菊乃	P	順 位
①	有本　愛夏（東濃実業）	※※※	3-1	0-3		3	2
②	小川　実怜（光が丘）	1-3	※※※	1-3		2	3
③	安西　葉音（長野商業）	3-0	3-1	※※※		4	1
④	青木　菊乃（若穂ジュニア）				※※※		4

	Kリーグ	山川　桃佳	髙嶋　由莉	永井　杏実香	古屋　美桜	P	順 位
①	山川　桃佳（東濃実業）	※※※	2-3	0-3	3-0	4	3
②	髙嶋　由莉（光が丘）	3-2	※※※	0-3	3-0	5	2
③	永井　杏実香（長野商業）	3-0	3-0	※※※	3-0	6	1
④	古屋　美桜（須坂JTC）	0-3	0-3	0-3	※※※	3	4

	Lリーグ	金谷　好恵	大日方　優香	関　琴美	廣田 茉子	P	順 位
①	金谷　好恵（湘南工大附）	※※※	3-0	0-3	3-0	5	2
②	大日方　優香（長野JTC）	0-3	※※※	3-2	3-1	4	3
③	関　琴美（須坂創成）	3-0	2-3	※※※	3-1	6	1
④	廣田 茉子（光が丘）	0-3	1-3	1-3	※※※	3	4

	Mリーグ	桒田　千帆	保科　美結	石川　七望	鈴木　真理	P	順 位
①	桒田　千帆（啓新）	※※※	3-1	3-1	W-L	6	1
②	保科　美結（須坂JTC）	1-3	※※※	3-0	W-L	5	2
③	石川　七望（光が丘）	1-3	0-3	※※※	2-1	4	3
④	鈴木　真理（日本航空）	L-W	L-W	1-2	※※※	1	4

女子シングルス【2部】予選リーグ（ホワイトリング　メイン）

	Aリーグ	森川　倫子	小林　采華	佐藤　遙奈	松本　紗和	P	順位
①	森川　倫子（東濃実業）	※※※	3-0	3-2	0-3	5	2
②	小林　采華（屋代）	0-3	※※※	0-3	0-3	3	4
③	佐藤　遙奈（上田東）	2-3	3-0	※※※	0-3	4	3
④	松本　紗和（須坂創成）	3-0	3-0	3-0	※※※	6	1

	Bリーグ	梅田　彩七	田中　陽菜	髙橋　霧香	廣瀬　朱音	P	順位
①	梅田　彩七（東濃実業）	※※※	3-0	3-1	1-3	5	3
②	田中　陽菜（屋代）	0-3	※※※	0-3	0-3	3	4
③	髙橋　霧香（上田東）	1-3	3-0	※※※	0-3	4	3
④	廣瀬　朱音（長野商業）	3-1	3-0	3-0	※※※	6	1

	Cリーグ	齋藤　磨佑	小林　緑	南澤　早紀		P	順位
①	齋藤　磨佑（学院大附属中京）	※※※	2-3	1-3		2	3
②	小林　緑（屋代）	3-2	※※※	0-3		3	2
③	南澤　早紀（上田染谷）	3-1	3-0	※※※		4	1
④					※※※		

	Dリーグ	中澤　理莉子	米窪　聖奈	浅沼　想		P	順位
①	中澤　理莉子（上田染谷）	※※※	3-0	3-0		4	1
②	米窪　聖奈（松商学園）	0-3	※※※	3-0		3	2
③	浅沼　想（屋代）	0-3	0-3	※※※		2	3
④					※※※		

	Eリーグ	服部　紗和	大河内　優希	唐木　有彩		P	順位
①	服部　紗和（上郷クラブ）	※※※	3-1	3-2		4	1
②	大河内　優希（屋代）	1-3	※※※	1-3		2	3
③	唐木　有彩（松商学園）	2-3	3-1	※※※		3	2
④					※※※		

シングルスタイムテーブル

コート	第１試合	第２試合	第３試合	コート	第１試合	第２試合	第３試合	コート	第１試合	第２試合	第３試合
1	M①A	M①M	M①Y	16	WスA	WスH	WスN	32	M②D	M②M	
2	M①B	M①N	M①Z	17	WスB	WスI		33	M②E	M②N	
3	M①C	M①O	M①AA	18	WスC	WスJ		34	M②F	M②O	
4	M①D	M①P	M①AB	19	WスD	WスK		35	M②G	M②P	
5	M①E	M①Q	M①AC	20	WスE	WスL		36	M②H	M②Q	
6	M①F	M①R		21	WスF	WスM		37	M②I	M②R	
7	M①G	M①S		22	MスA	MスK	MスU	38	WスG	WスN	
8	M①H	M①T		23	MスB	MスL		39	W①A	W①G	W①L
9	M①I	M①U		24	MスC	MスM		40	W①B	W①H	W①M
10	M①J	M①V		25	MスD	MスN		41	W①C	W①I	
11	M①K	M①W		26	MスE	MスO		42	W①D	W①J	
12	M①L	M①X		27	MスF	MスP		43	W①E	W①K	
13	M②A	M②J		28	MスG	MスQ		44	W①F	W②C	
14	M②B	M②K		29	MスH	MスR		45	W②A	W②D	
15	M②C	M②L		30	MスI	MスS		46	W②B	W②E	
				31	MスJ	MスT					

※Mス：男子スーパー　M①：男子１部　M②：男子２部　Wス：女子スーパー　W①：女子１部　W②：女子２部

男子シングルス【スーパー1位】29・30コート（28コート共有台）

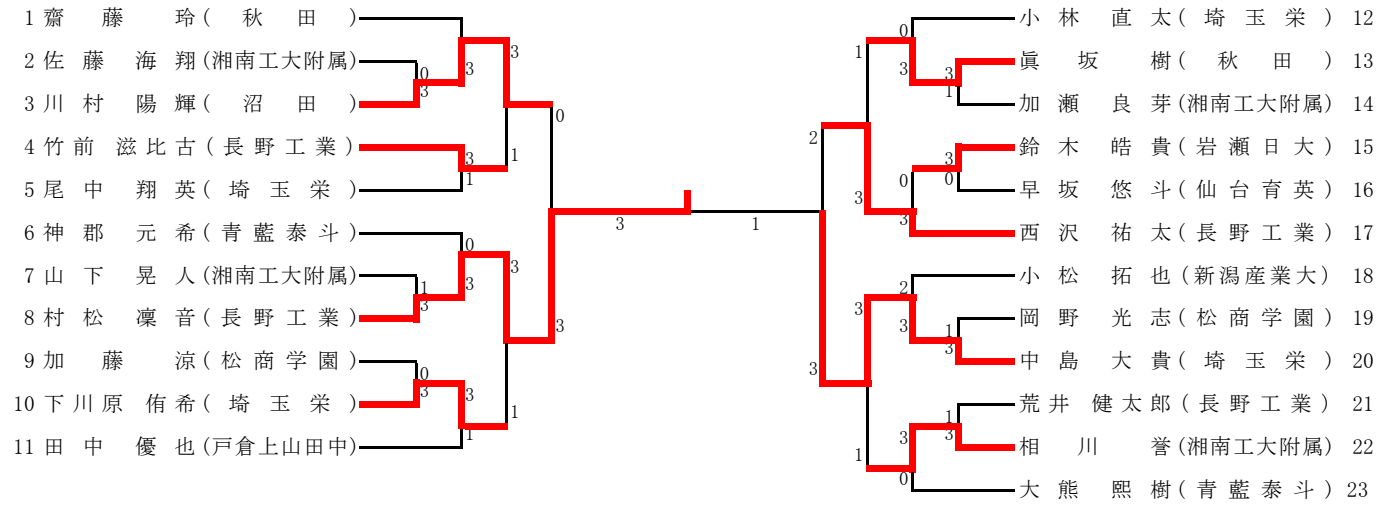

男子シングルス【スーパー2位】26・27コート（28コート共有台）

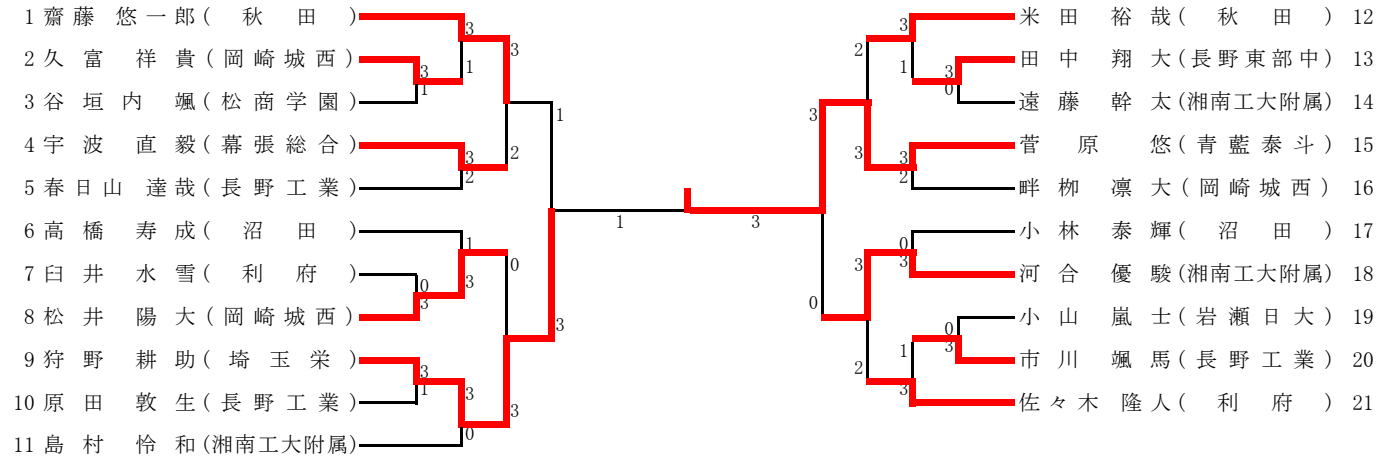

男子シングルス【スーパー3位】24・25コート（23コート共有台）

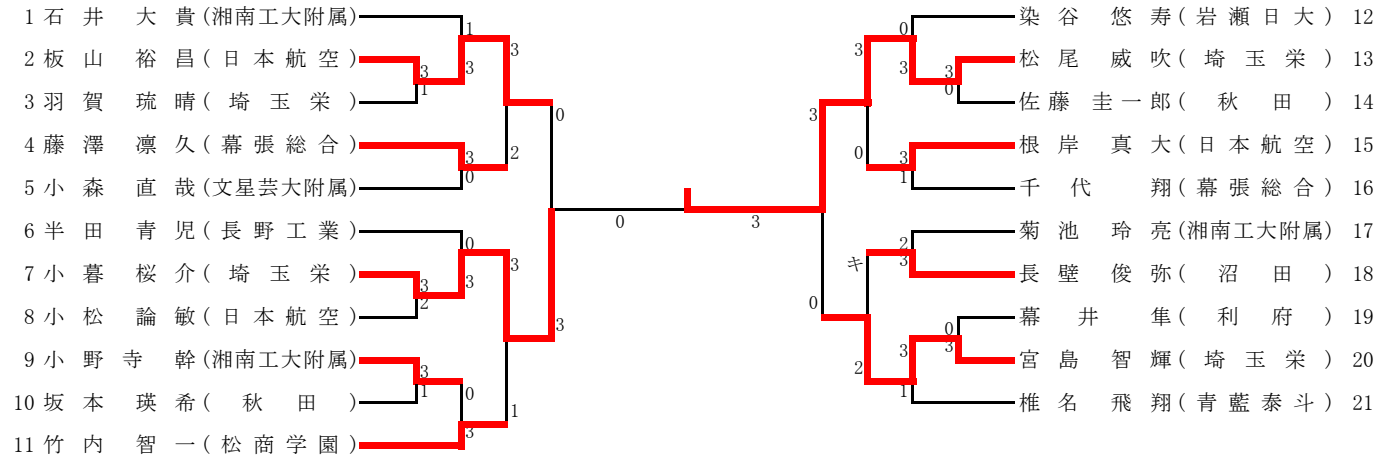

男子シングルス【スーパー4位】21・22コート（23コート共有台）

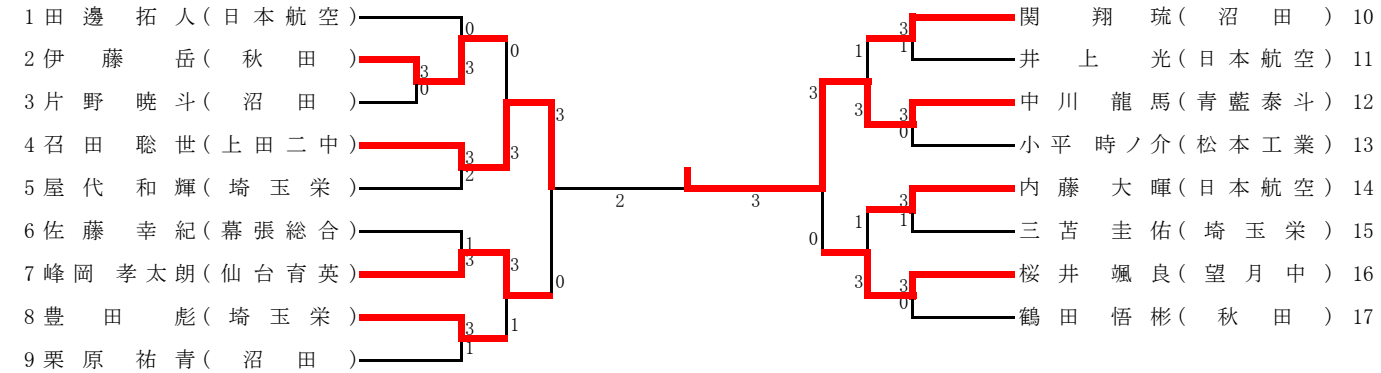

第18回NAGANO卓球フェスティバル
令和元年8月3日（土）
ホワイトリング

男子シングルス【1部1位】18～20コート

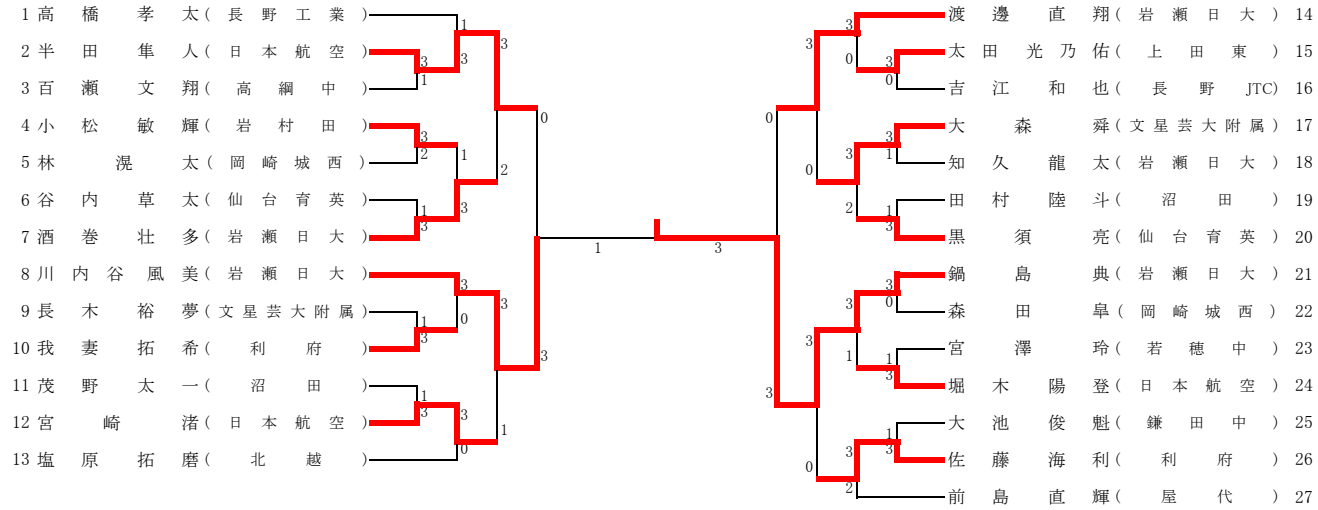

男子シングルス【1部2位】15～17コート

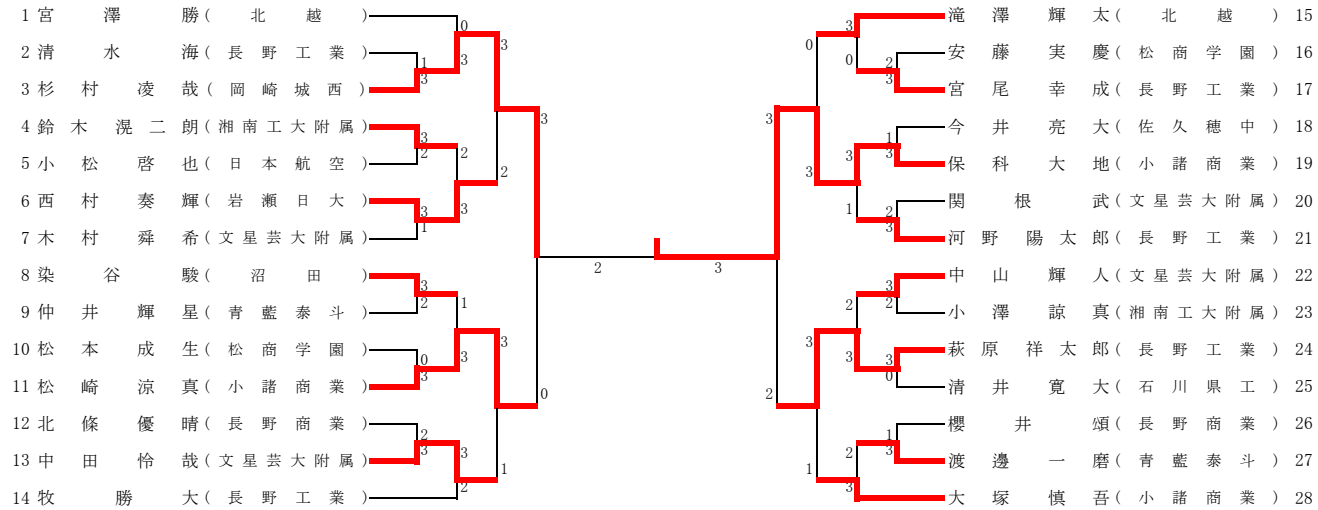

男子シングルス【1部3位】12～14コート

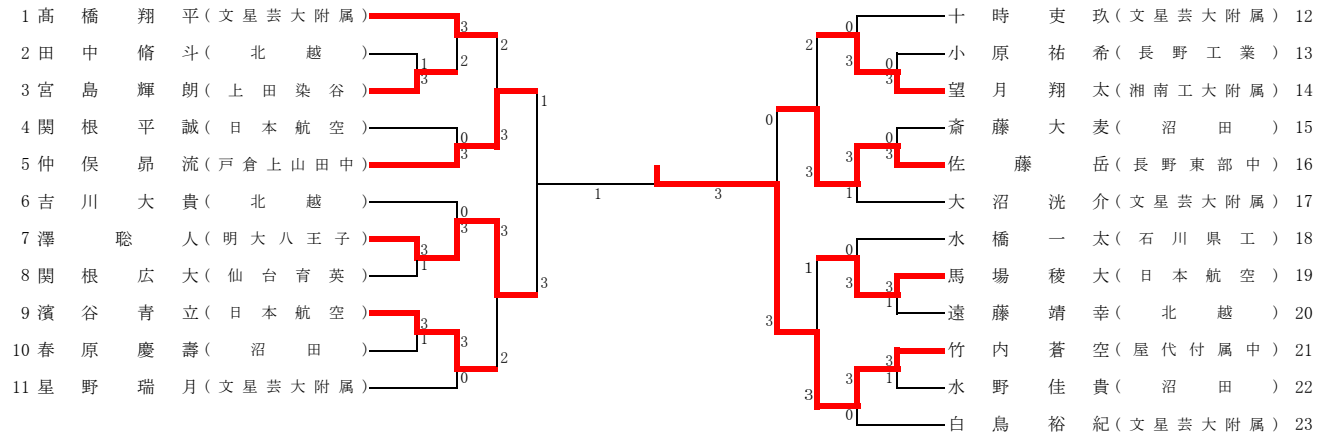

男子シングルス【1部4位】9～11コート

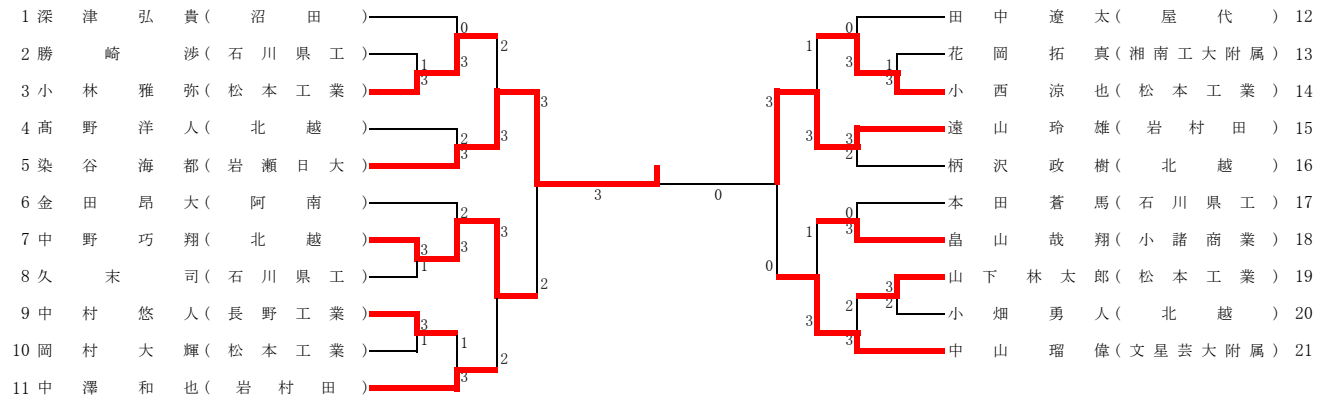

第18回NAGANO卓球フェスティバル
令和元年8月3日（土）
ホワイトリング

男子シングルス【2部1位】1～2コート

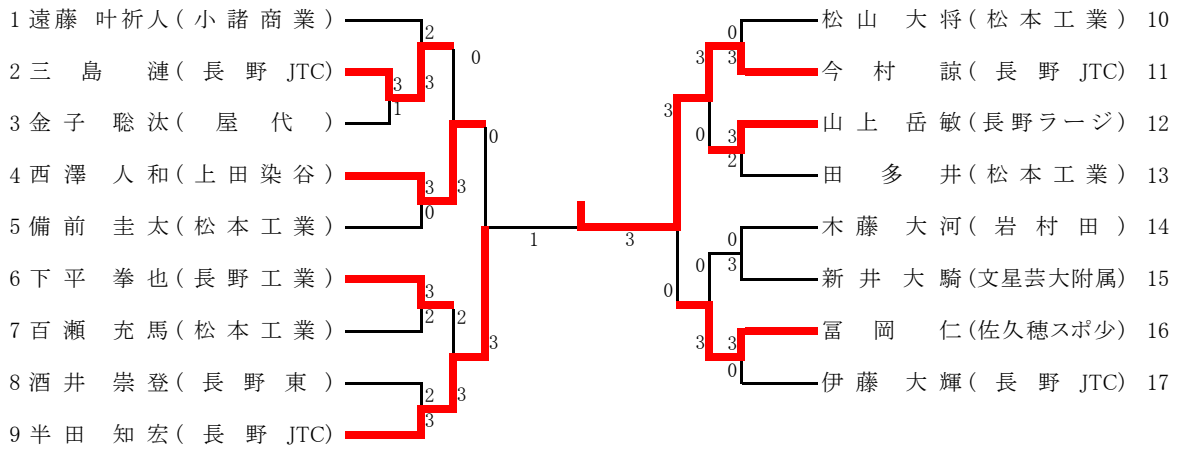

男子シングルス【2部2位】3～4コート

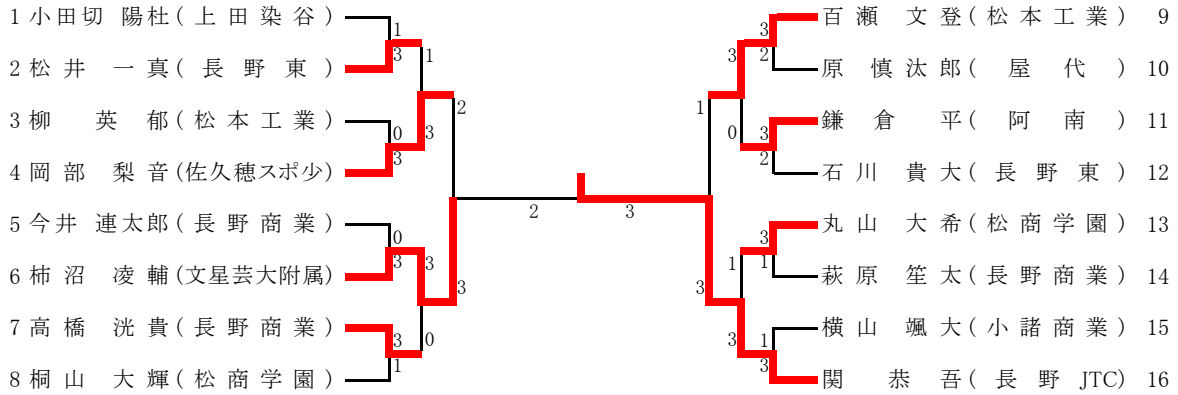

男子シングルス【2部3位】5～6コート

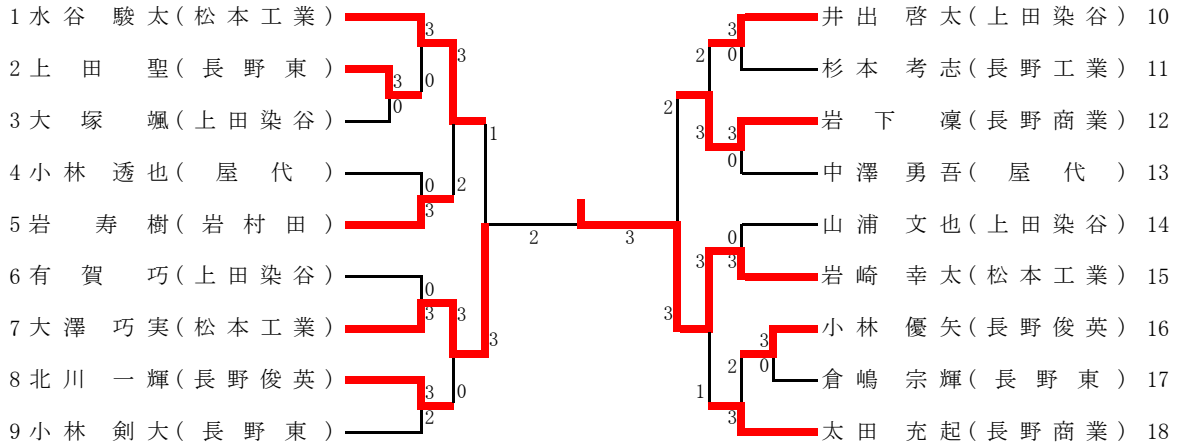

男子シングルス【2部4位】7～8コート

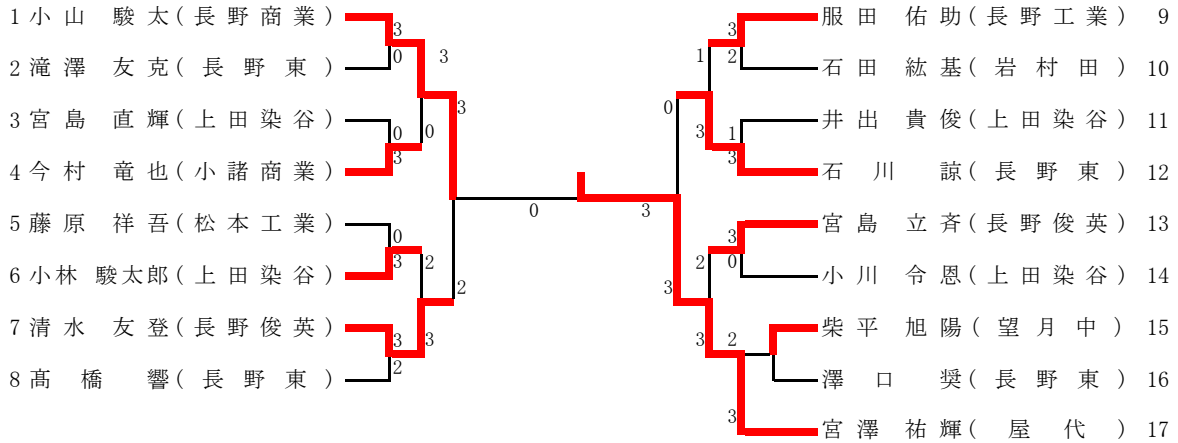

女子シングルス【スーパー1位】31～32コート

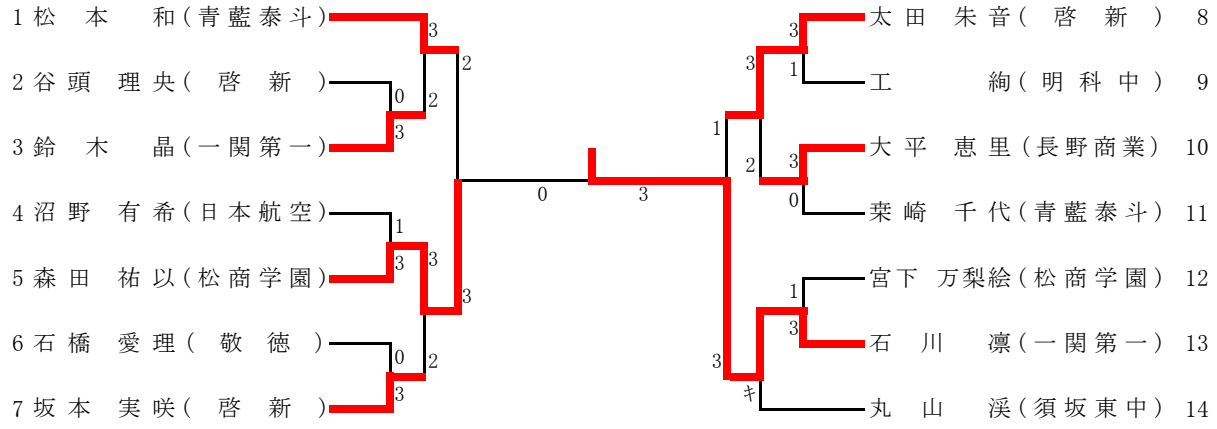

女子シングルス【スーパー2位】33～34コート

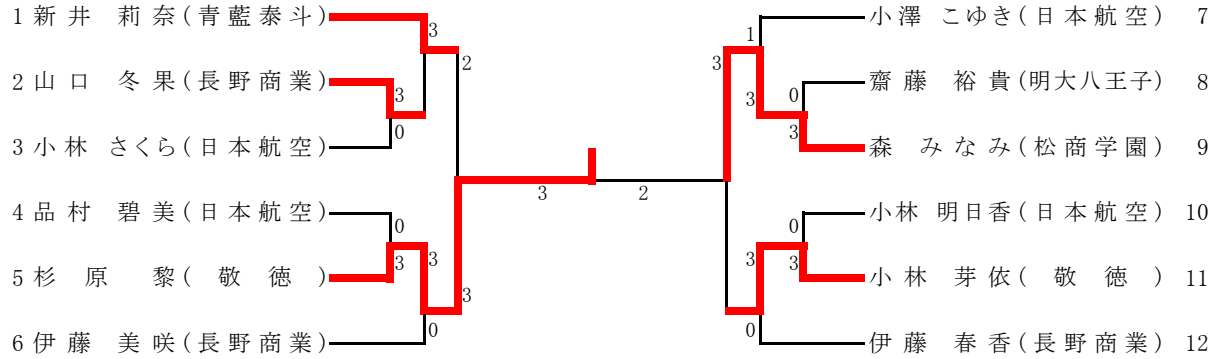

女子シングルス【スーパー3位】35～36コート

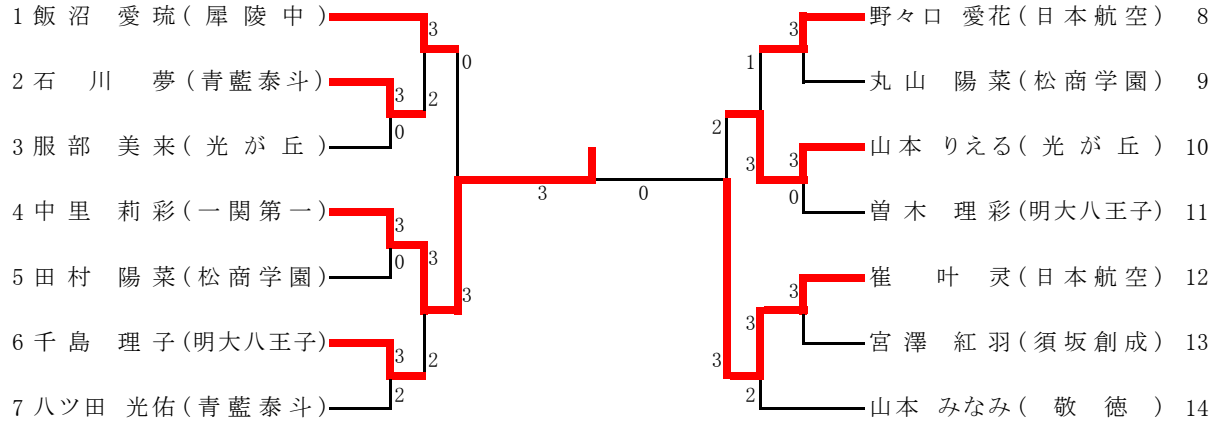

女子シングルス【スーパー4位】37～38コート

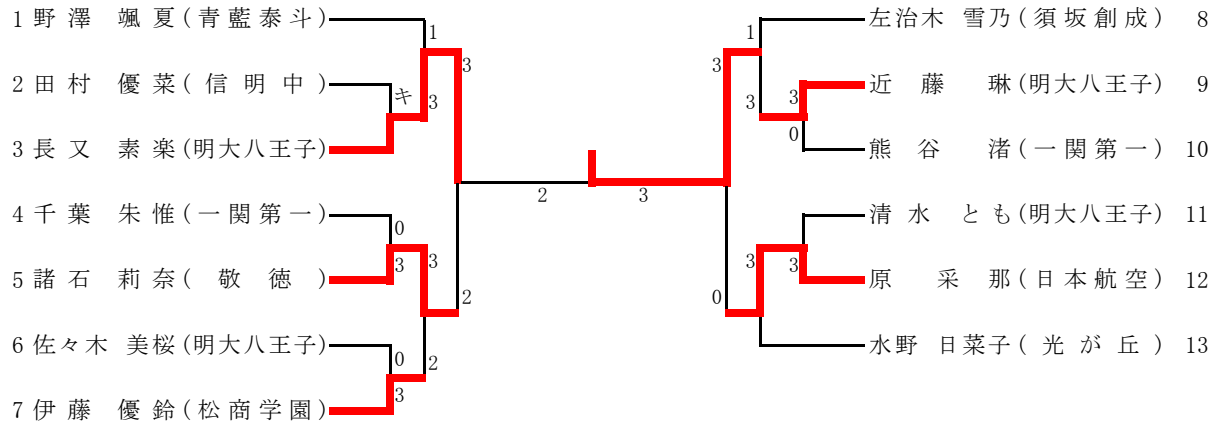

女子シングルス【1部1位】39コート（40コート共有台）

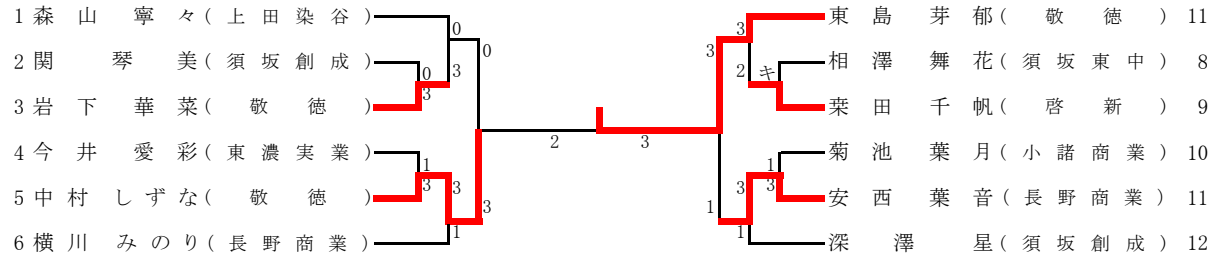

女子シングルス【1部2位】41コート（40コート共有台）

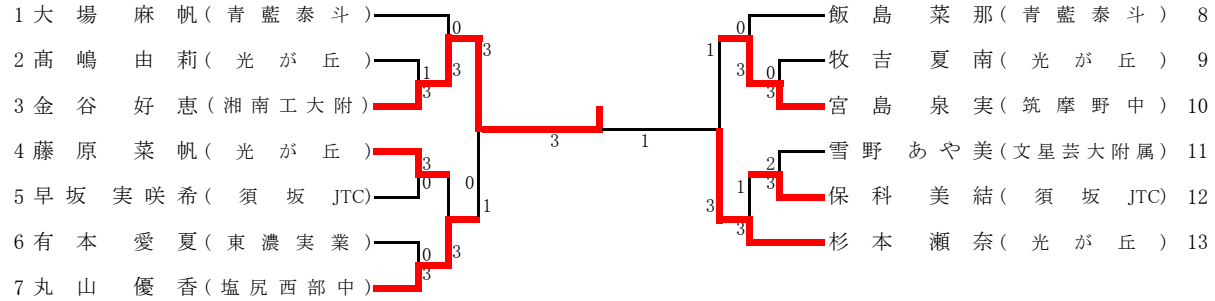

女子シングルス【1部3位】42コート（43コート共有台）

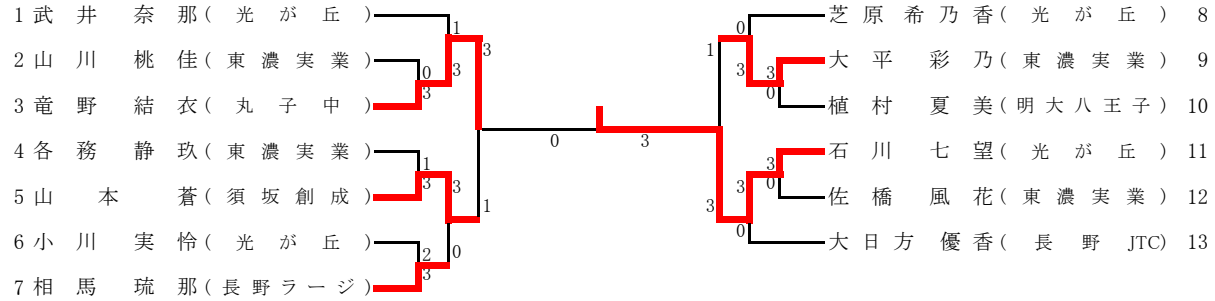

女子シングルス【1部4位】44コート（43コート共有台）

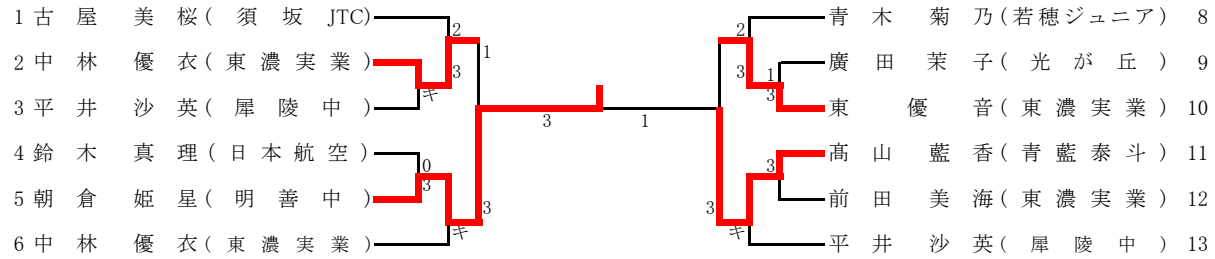

女子シングルス【2部1位】45コート

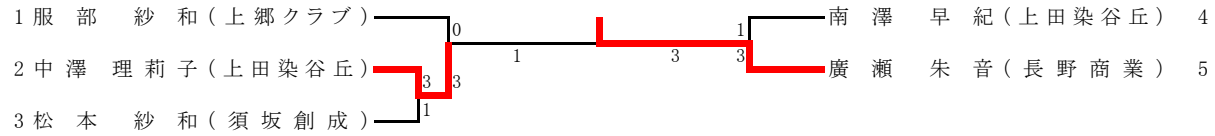

女子シングルス【2部2位】45・46コート（1・3・4位トーナメント終了後）

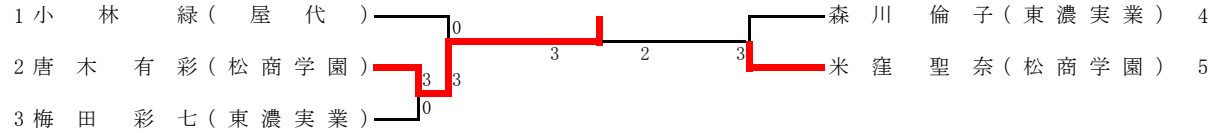
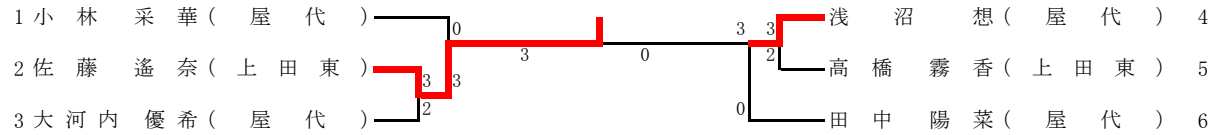
女子シングルス【2部3・4位】46コート